# EcoFlow Glacier
# Tragbarer Kühlschrank

## Benutzerhandbuch V1.0

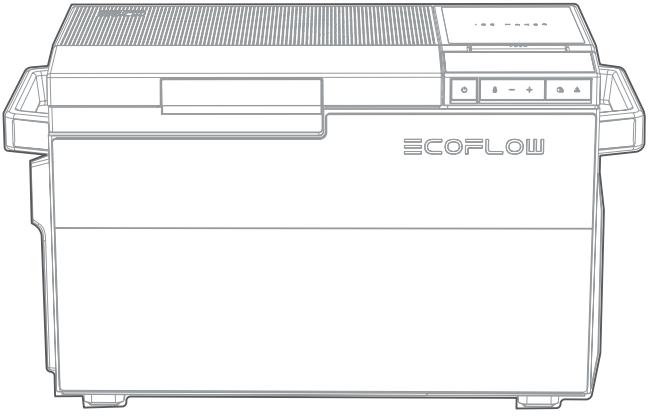

# Haftungsausschluss

Lesen Sie diese Bedienungsanleitung sorgfältig durch, bevor Sie das Produkt verwenden, um sicherzustellen, dass Sie das Produkt vollständig verstehen und es richtig verwenden können. Bewahren Sie diese Bedienungsanleitung nach dem Lesen zum späteren Nachschlagen gut auf. Die unsachgemäße Verwendung dieses Produkts kann zu schweren Verletzungen bei Ihnen oder anderen Personen sowie zu Produkt- und Sachschäden führen. Sobald Sie dieses Produkt verwenden, wird davon ausgegangen, dass Sie alle Bedingungen und Inhalte dieses Dokuments verstehen, genehmigen und akzeptieren. EcoFlow haftet nicht für Schäden, die dadurch entstehen, dass der Nutzer das Produkt nicht in Übereinstimmung mit dieser Bedienungsanleitung verwendet.

In Übereinstimmung mit den Gesetzen und Vorschriften behält sich EcoFlow das Recht auf die endgültige Auslegung dieses Dokuments und aller Dokumente, die zu dem Produkt gehören, vor. Dieses Dokument kann ohne vorherige Ankündigung geändert (aktualisiert, überarbeitet oder beendigt) werden. Bitte besuchen Sie die offizielle Website von EcoFlow, um die neuesten Produktinformationen zu erhalten.

DE

# Inhalt


Technische Spezifikationen 1

Sicherheitshinweise 2

EcoFlow-App 5

Installationsanweisungen 5

- Auswahl eines idealen Aufstellorts 6
- Stabilisieren des Kühlschranks 6
- Reinigen und Einbauen der Zubehörteile 6
- Schließen Sie das Gerät an die Stromzufuhr an. 6

Verwendung des Produkts 11

- Kühlschrankteile und Vorschläge zur Aufbewahrung von Lebensmitteln 11
- LCD-Anzeigen 13
- Ein-/Ausschalten 14
- Temperatureinstellung und Funktionsabläufe 14
- Vorsichtsmaßnahmen 18

Pflege und Wartung 19

- Entfernen und Reinigen von Teilen 19
- Entwässerung 19
- Abtauen 20

Fehlerbehebung 21

Inhalt des Pakets 22

# Technische Spezifikationen

| Grundlegende Informationen | |
|---|---|
| Modell | EFBX100 |
| Klimatyp | SN/N/ST/T |
| Schutzart gegen Stromschlag | Klasse II |
| Nutzvolumen | Einzelne zone: 38 L<br>Doppelzone: 36 L |
| Abmessungen (L × B × H) | 776 mm × 385 mm × 445 mm (Räder und Griffe nicht inbegriffen)<br>845 mm × 385 mm × 445 mm (Räder und Griffe inbegriffen) |
| IP-Einstufung | IPX4 |
| Kühltemperaturbereich | -25 °C bis 10 °C (Umgebungstemperatur bei 25 °C) |
| Arbeitsmodus | Allgemeiner Modus (Quick Freeze-Modus) und Eco-Modus |
| Quick Freeze-Modus (30 °C bis 0 °C) | 15 Minuten |
| Leistung des Verdichters | 120W |
| Stromverbrauch | Kühlschrank: 0,18 kWh/24 h (Umgebungstemperatur 25 °C und Sollwerttemperatur 4 °C, Eco-Modus)<br>Gefrierschrank: 0,38 kWh/24 h (Umgebungstemperatur 25 °C und Sollwerttemperatur -18 °C, Eco-Modus) |
| Kältemittel und Menge | R600a, 32 g |
| Schaummittel | Cyclopentan |
| Durchschnittlicher Geräuschpegel (Schalldruckpegel) | Eisbereitung: <52 dB(A);<br>Aufrechterhaltung der Temperatur: <42 dB(A) |
| WLAN | Dieses Produkt unterstützt nur WLAN mit 2,4 GHz. |
| Bluetooth | Unterstützt |
| Nettogewicht | 23.3 kg |
| **Eingangsparameter** | |
| Wechselstrom-Eingangsspannung/-frequenz | 100–240 V, 50/60 Hz |
| Wechselstrom-Eingangsleistung | 180 W |
| Akkupaket | 100 W (Typ-C) |
| Solarladeeingang | 240 W (11–60 V, max. 13 A) |
| Autoladeeingang | 192 W (12/24 V, max. 10 A) |
| **Anwendungsumgebung** | |
| Betriebstemperatur | -20°C bis 50 °C (Nur bei Versorgung durch ein 12V-Autoladegerät: -20°C bis 43 °C) |
| Aufbewahrungstemperatur | -20°C bis 60 °C |

# Sicherheitshinweise

Dieses Handbuch enthält zahlreiche wichtige Sicherheitshinweise. Bitte stellen Sie sicher, dass Sie alle Sicherheitshinweise lesen und befolgen.

Dies ist ein Sicherheitswarnsymbol. Diese Sicherheitshinweise machen Sie auf Gefahren aufmerksam, die für Sie und andere Personen tödlich sein können und die zu Schäden am Produkt führen können. Allen Sicherheitshinweisen sind Sicherheitswarnsymbole und Gefahrenbegriffe vorangestellt, darunter: GEFAHR, WARNUNG und VORSICHT.

**GEFAHR!** Kennzeichnet eine gefährliche Situation, die Tod oder schwerste Körperverletzung zur Folge haben wird, wenn sie nicht vermieden wird.

**WARNUNG!** Kennzeichnet eine gefährliche Situation, die Tod oder schwerste Körperverletzung zur Folge haben kann, wenn sie nicht vermieden wird.

**VORSICHT!** Kennzeichnet eine gefährliche Situation, die zu leichten oder mittelschweren Verletzungen oder zu Schäden am Produkt führen könnte, wenn sie nicht vermieden wird.

**HINWEIS!** Kennzeichnet eine gefährliche Situation, die Sachschäden zur Folge haben kann, wenn sie nicht vermieden wird.

**GEFAHR!**

**Stromschlaggefahr**

- Wenn das Netzkabel dieses Produkts beschädigt ist, muss es durch den Hersteller, den Kundendienst oder eine qualifizierte Person ersetzt werden, um Sicherheitsrisiken zu vermeiden.
- Berühren Sie freiliegende Kabel nicht mit bloßen Händen. Dies gilt insbesondere für den Betrieb des Gerätes am Wechselstromnetz.
- Vergewissern Sie sich vor der Inbetriebnahme des Geräts, dass das Netzkabel und der Stecker trocken sind. Stellen Sie sicher, dass das Netzkabel und der Stecker fest verbunden sind.

**WARNUNG!**

**Stromschlaggefahr**

- Nehmen Sie das Gerät nicht in Betrieb, wenn es sichtbar beschädigt ist. Halten Sie das Gerät sofort an und unterbrechen Sie jegliche Stromversorgung.
- Wenn das Netzkabel dieses Produkts beschädigt ist, muss es ersetzt werden, um Sicherheitsrisiken zu vermeiden.
- Dieses Gerät darf nur von qualifiziertem Personal repariert werden. Unsachgemäße Reparaturen können zu erheblichen Gefahren führen.

## Brandgefahr

- Achten Sie bei der Installation oder Aufstellung des Geräts darauf, dass das Netzkabel nicht verheddert, verknotet oder beschädigt ist.
- Platzieren Sie weder Mehrfachsteckdosen noch tragbare Netzteile an der Rückseite des Geräts.
- Achten Sie darauf, dass die Lüftungsöffnungen am Gehäuse des Geräts nicht blockiert werden.
- Verwenden Sie keine mechanischen Gegenstände oder sonstigen Hilfsmittel, um den Abtauvorgang zu beschleunigen.
- Beschädigen Sie nicht den Kältekreislauf.

## Gesundheitsgefahr

- Dieses Gerät kann von Kindern ab 8 Jahren sowie von Personen mit eingeschränkten körperlichen, sensorischen oder geistigen Fähigkeiten oder ohne ausreichende Erfahrung und Wissen genutzt werden, wenn sie beaufsichtigt oder bezüglich des sicheren Gebrauchs des Geräts angewiesen wurden und die daraus resultierenden Gefahren verstehen.
- Kinder dürfen nicht mit dem Gerät spielen.
- Reinigung und Wartung dürfen nicht von Kindern ohne Aufsicht durchgeführt werden.
- Kinder im Alter von 3 bis 8 Jahren dürfen das Gerät be- und entladen.
- Schließen Sie das Gerät nur zur Eisherstellung an die Trinkwasserversorgung an.
- Um zu verhindern, dass ein Kind eingeklemmt wird, bewahren Sie es außerhalb der Reichweite von Kindern und nicht in der Nähe des Gefrier- oder Kühlschranks auf.
- Bitte halten Sie Kinder von der Verpackung fern, da gefaltete Kartons oder Plastikfolien zu Erstickungen führen können.

## Explosionsgefahr

- Bewahren Sie keine explosiven Substanzen wie Spraydosen mit entzündlichen Treibgasen im Gerät auf.

**VORSICHT!**

## Stromschlaggefahr

- Um eine Gefährdung durch Instabilität des Geräts zu vermeiden, muss es gemäß den Anweisungen befestigt werden.
- Vergewissern Sie sich vor der Inbetriebnahme des Geräts, dass das Netzkabel und der Stecker trocken sind.
- Trennen Sie das Gerät von der Stromversorgung
  - vor jeder Reinigung und Wartung
  - nach jedem Gebrauch

## Gesundheitsgefahr

Um eine Verunreinigung von Lebensmitteln zu vermeiden, beachten Sie bitte die folgenden Anweisungen:

- Prüfen Sie, ob die Kühlleistung des Geräts für die Lagerung der Lebensmittel oder Medikamente, die Sie kühlen möchten, ausreicht.

- Lebensmittel dürfen nur in ihrer Originalverpackung oder in geeigneten Behältern gelagert werden.
- Wenn Sie das Gerät über einen längeren Zeitraum öffnen, kann es zu einem erheblichen Temperaturanstieg in den Fächern des Geräts führen.
- Reinigen Sie regelmäßig Oberflächen, die mit Lebensmitteln in Berührung kommen können, sowie die zugänglichen Entwässerungssysteme.
- Wenn das Gerät über einen längeren Zeitraum leer steht:
  - Schalten Sie das Gerät aus.
  - Tauen Sie das Gerät ab.
  - Reinigen und trocknen Sie das Gerät.
  - Lassen Sie die Tür offen, um Schimmelbildung im Gerät zu vermeiden.

**HINWEIS!**

- Halten Sie sich beim Transport des Kühlschranks an den Griffen auf beiden Seiten des Kühlschranks fest oder verwenden Sie den abnehmbaren Teleskopgriff (fakultativ) und die abnehmbaren Räder (fakultativ).
- Prüfen Sie, ob die angegebene Spannung des Geräts mit der Spannungsangabe der Stromversorgung übereinstimmt.
- Schließen Sie das Kühlgerät nur wie folgt an:
  - Mit dem mitgelieferten Ladekabel zum Anschluss an eine Gleichstromversorgung im Fahrzeug
  - Oder mit dem mitgelieferten Standard-Netzadapter + Kabel zum Anschluss an eine Wechselstromversorgung
- Ziehen Sie den Stecker niemals am Kabel aus der Steckdose.
- Bitte warten Sie mehr als 10 Sekunden, wenn Sie den Netzstecker aus- und wieder einstecken. Andernfalls kann es zu Fehlfunktionen des Kühlschranks kommen.
- Stellen Sie keine schweren oder für den Kühlschrank schädlichen Gegenstände (Behälter mit Flüssigkeiten) auf den Kühlschrank, um Verletzungen, Feuer oder Stromschläge durch herabfallende Gegenstände beim Öffnen und Schließen der Kühlschranktüren zu vermeiden.
- Stecken Sie niemals Ihre Hände oder Metallstangen in den Kaltluftauslass, den Deckel, den Boden des Kühlschranks und den Hitzeschutz (Lüftungsöffnungen) auf beiden Seiten.
- Stecken Sie niemals Ihre Hände in das Fach zur Eiswürfelbereitung.
- Dieses Gerät ist nicht für die Lagerung von ätzenden oder lösungsmittelhaltigen Stoffen geeignet.
- Die Isolierung des Geräts enthält brennbares Cyclopentan und erfordert besondere Entsorgungsverfahren. Bringen Sie das Kühlgerät am Ende seines Lebenszyklus zu einer geeigneten Recyclingstelle.
- Verwenden Sie nur mechanische Vorrichtungen oder sonstige Hilfsmittel zur Beschleunigung des Abtauprozesses, die vom Hersteller empfohlen werden.
- Verwenden Sie keine elektrischen Geräte in den Lebensmittelfächern des Geräts.
- Stellen Sie das Gerät nicht in der Nähe von offenen Flammen oder sonstigen Wärmequellen (Heizungen, direkte Sonneneinstrahlung, Gasöfen usw.) auf.
- **Überhitzungsgefahr!**
  Stellen Sie sicher, dass an allen vier Seiten des Geräts stets eine Belüftung von mindestens 50 mm vorhanden ist. Halten Sie die Lüftungsöffnungen im Gehäuse des Geräts oder in der integrierten Konstruktion frei von Hindernissen. Stellen Sie das Gerät nicht in geschlossenen Fächern oder in Bereichen ohne oder mit minimalem Luftstrom auf.
  - Achten Sie darauf, dass die Lüftungsöffnungen nicht verdeckt sind.
  - Füllen Sie den Innenbehälter nicht mit Eis oder Flüssigkeiten.
  - Tauchen Sie das Gerät niemals in Wasser ein.

- Schützen Sie das Gerät und die Kabel vor Hitze und Feuchtigkeit.
- Halten Sie das Gerät von Regen fern.

**Vorgesehene Verwendung**
Dieses Kühlgerät ist für die Verwendung im Haushalt, im Freien, in Fahrzeugen, Booten und ähnliche Anwendungsbereiche vorgesehen, wie z. B.:

- Personalküchen in Geschäften, Büros und sonstigen Arbeitsbereichen
- Bauernhöfe
- Nutzung durch Kunden in Hotels, Motels und sonstigen Wohnbereichen
- Bed-and-Breakfast-Umgebungen
- Catering und ähnliche Non-Retail-Bereiche
- Camping-Umgebungen
  - für das Camping geeignet;
  - das Gerät darf nicht dem Regen ausgesetzt werden (gilt nicht für Geräte mit einem Schutzgrad von mindestens IPX4 gegen schädliches Eindringen von Wasser).

# EcoFlow-APP

Mit der EcoFlow-App können Sie Ihre EcoFlow-Geräte aus der Ferne steuern, überwachen und anpassen. Download unter: https://download.ecoflow.com/app

**Datenschutzrichtlinie**
**Durch die Nutzung von EcoFlow-Produkten, -Anwendungen und -Diensten erklären Sie sich mit den EcoFlow-Nutzungsbedingungen und der Datenschutzerklärung einverstanden, die Sie über den Abschnitt "Über" auf der Seite "Benutzer" der EcoFlow-App oder auf der offiziellen EcoFlow-Website unter folgender Adresse einsehen können** https://www.ecoflow.com/policy/terms-of-use und https://www.ecoflow.com/policy/privacy-policy

**Dieses Produkt unterstützt nur WLAN mit 2,4 GHz.**

# Installationsanweisungen

**WARNUNG!** Stellen Sie sicher, dass der Kühlschrank vom Stromnetz getrennt ist, bevor Sie die Zubehörteile installieren und einstellen.

## 1. Auswahl eines idealen Aufstellorts

Halten Sie einen angemessenen Abstand zwischen dem Kühlschrank und umliegenden Gegenständen.
Stellen Sie sicher, dass an allen vier Seiten des Kühlschranks stets ein Lüftungsspalt von mindestens **50 mm** vorhanden ist. Wenn der Abstand zur Umgebung zu gering ist, kann der Kühlschrank die Wärmeenergie nicht an die Umgebung abgeben, was zu einer Verringerung der Kühlleistung und einem Anstieg des Stromverbrauchs führt.
Stellen Sie den Kühlschrank an einem trockenen und gut belüfteten Ort auf. Versuchen Sie, direkte Sonneneinstrahlung auf den Kühlschrank zu vermeiden.

- Wenn die Umgebungstemperatur zu hoch ist, kann die Kühlleistung des Kühlschranks sinken und der Stromverbrauch steigen.
- Wenn der Kühlschrank an einem Ort mit viel Gas oder Rauch aufgestellt wird, kann sich die Oberfläche des Kühlschranks verfärben.

## 2. Stabilisieren des Kühlschranks

- Wenn Sie den Kühlschrank auf einem Teppich oder Fußboden aufstellen, legen Sie bitte eine feste Unterlage darunter. Andernfalls wird der Boden durch die Hitze verfärbt. Bitte verwenden Sie nicht direkt die Bodenwanne, die bei der Auslieferung unter den Kühlschrank gelegt wird.
- Ein instabiler Aufbau führt zu Vibrationen und Lärm.
- Der Antikippwinkel dieses Produkts beträgt 30°. Wenn der Kippwinkel größer als 30° ist, wird die Absturzsicherung aktiviert.

## 3. Reinigen und Einbauen der Zubehörteile

- Entfernen Sie den Staub, der sich beim Transport des Kühlschranks angesammelt hat.
- Bringen Sie das Zubehör an den entsprechenden Stellen im Kühlschrank an, z. B. den Teleskopgriff (fakultativ), die Räder (fakultativ), das Akkupaket EFBX100-EB (fakultativ), den Korb und den Temperaturzonenteiler.

### Installieren der Räder (fakultativ)

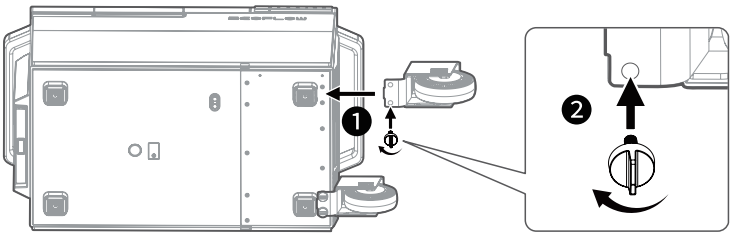

## Installieren des Griffs (fakultativ)

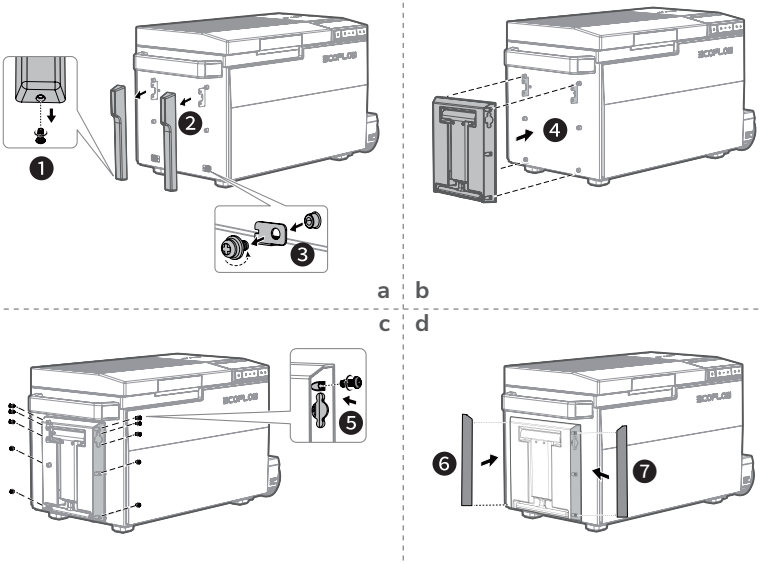


## So entfernen Sie die Griffe

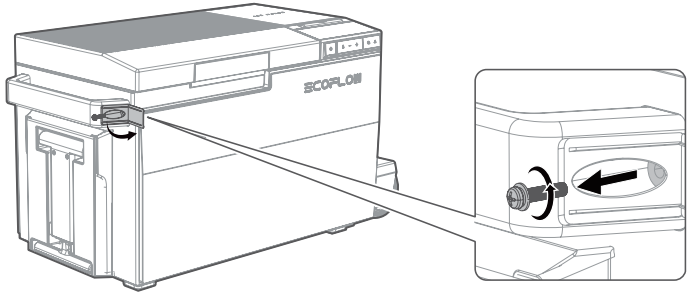

## 4. Schließen Sie das Gerät an die Stromzufuhr an.

Dieses Produkt kann über das Stromnetz, im Auto (12V/24V) und über Solarzellen aufgeladen werden (das Akkupack EFBX100-EB muss angeschlossen werden (fakultativ)).

### Anschluss an das AC-Netz

**WARNUNG** Bitte verwenden Sie eine spezielle Steckdose, die nicht gemeinsam mit anderen elektrischen Geräten verwendet werden sollte.

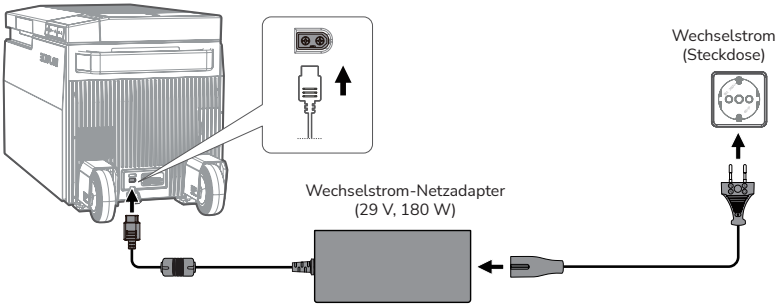


Dieses Produkt ist netzunabhängig.
Wenn das Gerät an das Stromnetz angeschlossen ist, drücken Sie kurz auf die Einschalttaste, um das Gerät einzuschalten, und es funktioniert normal. Wenn zu diesem Zeitpunkt der Akkupack EFBX100-EB (optional) angeschlossen ist, wird das Produkt die Kühlleistung des Kühlschranks durch den eingebauten intelligenten Ladealgorithmus priorisieren und den Akkupack mit der optimalen Leistung laden.

### Laden im Auto

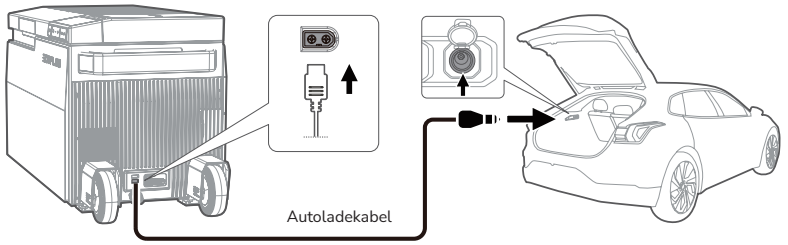


Dieses Produkt unterstützt das Laden im Auto über den 12 V/24 V-Autoladeanschluss und lädt den angeschlossenen EFBX100-EB-Akkupack (fakultativ) mit einem maximalen Strom von 10 A.

**HINWEIS** Wenn dieses Produkt an den 12-V-Autoladeanschluss angeschlossen ist, muss der Akku EFBX100-EB (fakultativ) angeschlossen bleiben. Andernfalls kann die Eisbereitungsfunktion nicht normal genutzt werden.
Wenn dieses Gerät an den 24-V-Autoladeanschluss angeschlossen ist, können Sie den Akku EFBX100-EB abnehmen. Dies hat keinen Einfluss auf die Funktion des Geräts.

**Wenn die Firmware dieses Produkts aktualisiert wird, halten Sie bitte die Stromversorgung stabil. Wenn Sie einen EFBX100-EB-Akku haben, schließen Sie ihn bitte an dieses Produkt an, um die Firmware gleichzeitig zu aktualisieren, und stellen Sie sicher, dass sein SOC (State Of Charge) mehr als 5 % beträgt.**

## Verwendung des Batterieschutzes

Dieses Gerät ist mit einem 3-stufigen Batterieschutz ausgestattet, der über die EcoFlow APP ein- und ausgeschaltet werden kann. Der Batterieschutz verhindert eine übermäßige Entladung, wenn das Gerät an eine Fahrzeug-Starterbatterie (Blei-Säure-Batterie) angeschlossen ist.
Wenn nicht an das Akkupaket EFBX100-EB (fakultativ) angeschlossen, schaltet sich das Gerät automatisch ab, sobald die Versorgungsspannung unter einen bestimmten Wert fällt. Das Gerät schaltet sich wieder ein, sobald die Batterie wieder auf die Wiedereinschaltspannung aufgeladen ist.
Bei Anschluss an das Akkupaket EFBX100-EB (optional) und die Versorgungsspannung unter einen bestimmten Wert fällt, schaltet das Gerät automatisch auf die Stromversorgung des EFBX100-EB-Akkupacks um und schaltet sich nicht automatisch ab.

**HINWEIS** Wenn Sie das Gerät an eine tragbare Stromversorgungseinheit anschließen, schalten Sie bitte die Batterieschutzfunktion aus.

| | | Niedrig | Mittel | Hoch |
|---|---|---|---|---|
| 12V | Ausschalten | 8.5V | 10.1V | 11.1V |
| | Einschalten | 10.9V | 11.4V | 12.4V |
| 24V | Ausschalten | 21.3V | 22.3V | 24.3V |
| | Einschalten | 22.7V | 23.7V | 25.7V |

## Laden mit Solarenergie

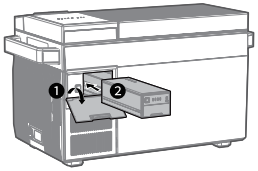


EFBX100-EB-Akkupack
(fakultativ)

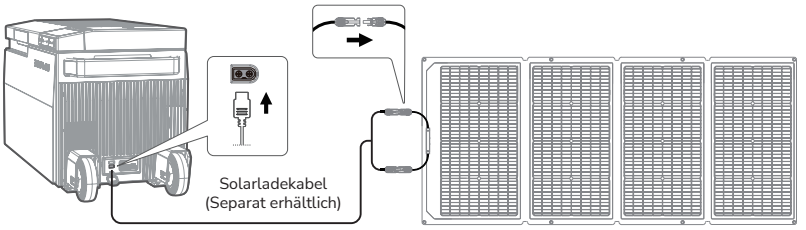


Dieses Produkt unterstützt das Aufladen mit Solarenergie und unterstützt das Aufladen des Akkupacks EFBX100-EB (fakultativ) mit einer maximalen Leistung von 180 W.

**HINWEIS** **Wenn das Gerät an das Solarladegerät angeschlossen ist, halten Sie die Verbindung mit dem speziellen EFBX100-EB Akkupaket aufrecht. Andernfalls funktioniert das gesamte Gerät nicht ordnungsgemäß.**