Verwendung des Produkts

Kühlschrankteile und Vorschläge zur Aufbewahrung von Lebensmitteln

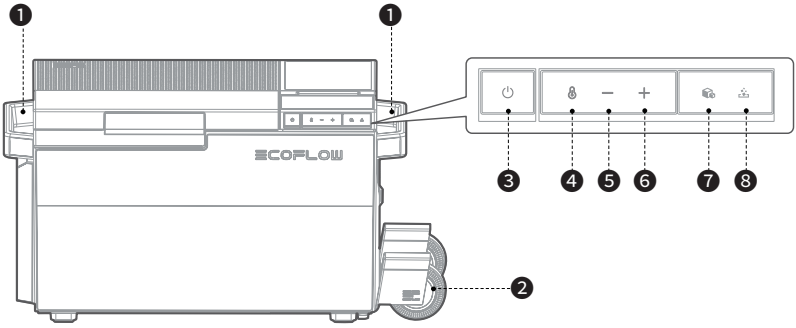

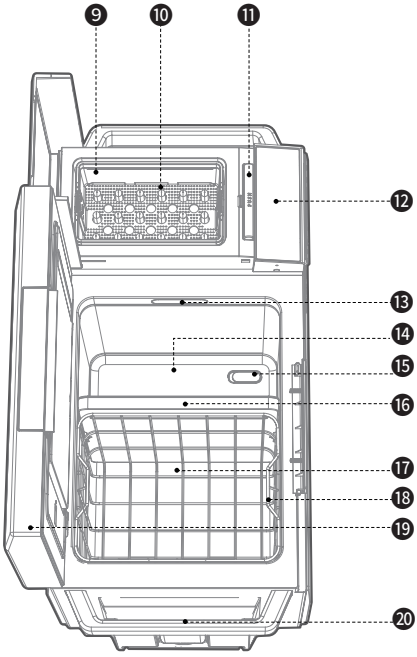

1. Abnehmbare Griff
2. Abnehmbare Räder (fakultativ)
3. Netzschalter
4. Taste zum Umschalten der Temperaturzone
5. Taste zur Temperaturminderung
6. Taste zur Temperaturerhöhung
7. Taste zur Eisbereitung
8. Eisablösetaste
9. Eisbehälter
10. Eisbereiterfach
11. Taste für das Eisbereiterfach
12. LCD
13. LED-Anzeige
14. Rechte zone
15. Ablassschraube
16. Temperaturzonen-Trennwand
17. Linke zone
18. Korb
19. Kühlschranktür
20. Abnehmbarer Teleskopgriff (fakultativ)

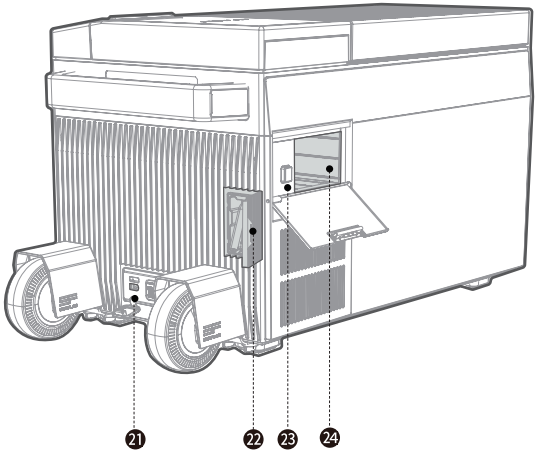

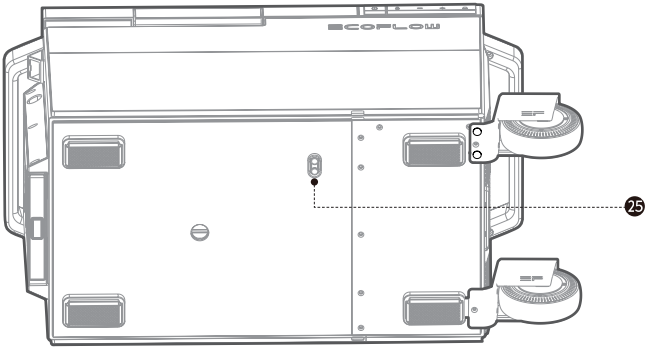

21. Stromanschluss
22. Abflussrohr der Eismaschine
23. Taste zum Entfernen des Akkus
24. Batteriefach
25. Drainageloch

LCD-Anzeigen

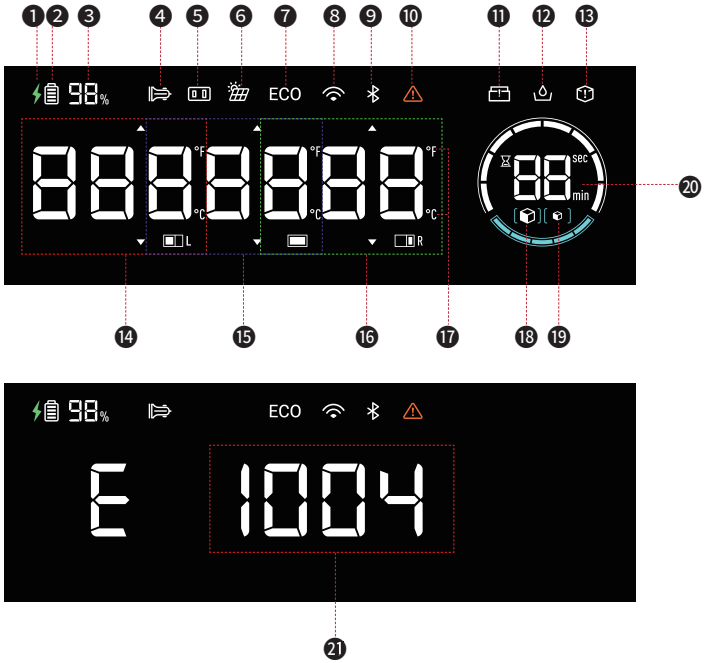

1. Ladeanzeige
2. Anzeige des Akkustands
3. Anzeige Akku-Ladezustands
4. Autoladeanzeige
5. Adapteransch-lussanzeige
6. Anzeige des Solarladeeingangs
7. Eco-Modus-Anzeige (Umschaltbar durch langes Drücken von "–" oder per App)
8. Anzeige der WLAN-Verbindung
9. Anzeige der Bluetooth-Verbindung
10. Fehleralarmanzeige
11. Anzeige fehlender Eisbehälter
12. Wasserknappheit bei der Eisherstellung
13. Kann keine Eisanzeige machen
14. Temperaturanzeige der linken zone
15. Temperaturanzeige einer einzelnen zone (nach Entfernen der Temperaturzonen-Trennwand)
16. Temperaturanzeige der rechten Temperaturzone
17. Temperatureinheit (Umschaltbar durch langes Drücken von "🌡" oder per App)
18. Anzeige große Eiswürfel
19. Anzeige kleine Eiswürfel
20. Zeit für die Eisherstellung / manuelle Eisabnahme
21. Fehlercodeanzeige

Funktionen Ein-/Ausschalten und Ausschalten der LCD

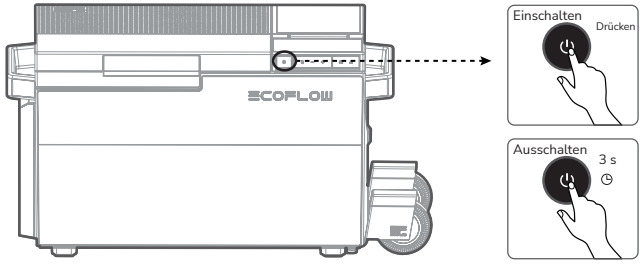

Einschalten: Drücken Sie die Einschalttaste, um das Gerät einzuschalten. Die allgemeine Stromanzeige leuchtet konstant.
Wenn Sie das Gerät 5 Minuten lang nicht bedienen (Standard, in der App konfigurierbar), schaltet sich die LCD-Anzeige automatisch aus. Wenn Sie das Gerät in Betrieb nehmen, schaltet sich die LCD-Anzeige automatisch ein. Um die LCD-Anzeige manuell auszuschalten, drücken Sie die Einschalttaste. Drücken Sie eine beliebige Taste, um die LCD-Anzeige einzuschalten.
Ausschalten: Halten Sie die Einschalttaste 3 Sekunden lang gedrückt. Das LCD zeigt für 3 Sekunden **„OFF“** an. Dann wird der Kühlschrank ausgeschaltet. Sie können den Kühlschrank auch aus der Ferne über die App ausschalten.
Wenn dieses Produkt an eine Stromquelle angeschlossen ist, kann es den angeschlossenen EFBX100-EB-Akku laden, unabhängig davon, ob es eingeschaltet ist oder nicht.

Temperatureinstellungen und Funktionsabläufe

Temperatureinstellungen für zwei Zonen

Nach dem Einschalten des Kühlschranks drücken Sie kurz auf die Taste zum Umschalten der Temperaturzone, um die gewünschte Zone auszuwählen, dann blinken die Temperaturziffern. Drücken Sie **+** oder **-**, um die Temperatur einzustellen, oder drücken Sie lang, um den gewünschten Temperaturwert schnell zu erreichen: ±5°C; stellen Sie den Temperaturwert einer anderen Zone auf dieselbe Weise ein. Die Einstellung ist abgeschlossen, wenn innerhalb von 2 Sekunden keine Bedienung erfolgt. Sie können die Temperatur auch aus der Ferne über die Ecoflow-App einstellen.

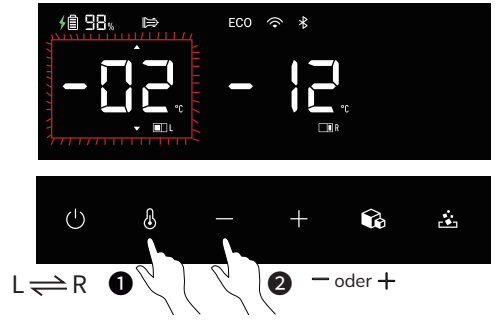

HINWEIS!

1. Die linke Zone ist um bis zu 25°C höher als die rechte Zone, oder die rechte Zone ist um bis zu 15°C höher als die linke Zone.
2. Es wird empfohlen, die linke Zone auf den Kühlbetrieb und die rechte Zone auf den Gefrierbetrieb einzustellen.

Kühlschrank-Modus	0 °C bis 10 °C
Gefrierschrank-Modus	-25 °C bis 0 °C
Empfohlene Temperatur	Wasser: 5°C Obst: 5 °C bis 8 °C Saft: 8°C bis 10°C Rotwein: 13°C Getränke: 5 °C bis 7 °C Gemüse: 3 °C bis 10 °C Fleisch: -20 °C bis -18 °C Meeresfrüchte: -3°C Zubereitete Lebensmittel: 4°C Gefrorene Lebensmittel: -18°C

Temperatureinstellung einer einzelnen Temperaturzone

Nach dem Entfernen des Temperaturzonenteilers drücken Sie kurz die Temperaturzonen-Umschalttaste, um in den Einstellmodus für eine einzelne Temperaturzone zu gelangen, dann blinken die Temperaturziffern. Drücken Sie + oder -, um die Temperatur einzustellen. Die Einstellung ist abgeschlossen, wenn innerhalb von 2 Sekunden keine Bedienung erfolgt. Sie können die Temperatur auch aus der Ferne über die App einstellen.

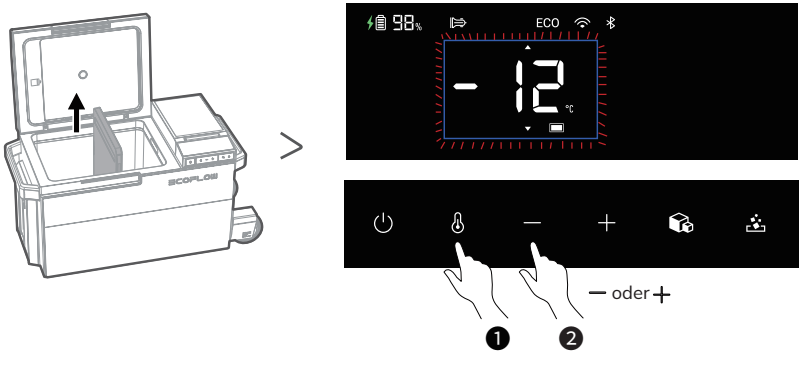

Kühlschrank-Modus	0 °C bis 10 °C
Gefrierschrank-Modus	-25 °C bis 0 °C
Empfohlene Temperatur	Wasser: 5°C, Obst: 5 °C bis 8 °C, Saft: 8°C bis 10°C, Rotwein: 13°C Getränke: 5 °C bis 7 °C, Gemüse: 3 °C bis 10 °C, Fleisch: -20 °C bis -18 °C Meeresfrüchte: -3°C, Zubereitete Lebensmittel: 4°C Gefrorene Lebensmittel: -18°C

Nach dem Abnehmen des Temperaturzonenteilers kann dieser an der Innenseite der Kühlschranktür angebracht werden.

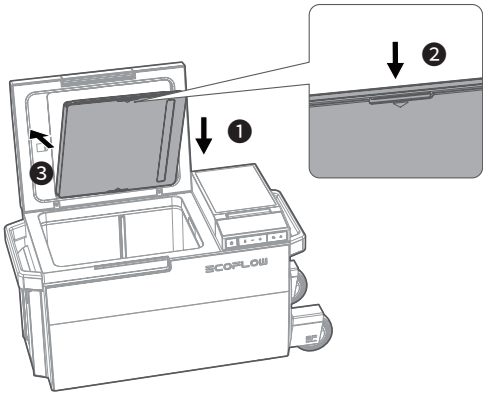

Herstellung von Eiswürfeln

1. Es wird empfohlen, den Eisbereiter und den Eisbehälter jedes Mal zu reinigen, wenn Sie Eis herstellen.
2. Drücken Sie die Taste **PUSH** am Eisbereiterfach, um die Tür zu öffnen. Füllen Sie kaltes Wasser in den Wasservorratsbehälter. Der Wasserstand darf nicht unter dem Teilstrich (**MIN**) und nicht über dem Teilstrich (**MAX**) liegen. Vergewissern Sie sich, dass der Eisbehälter richtig platziert ist. Andernfalls weist die LCD-Anzeige darauf hin, dass der Eisbehälter fehlt und der Eisbereiter nicht funktioniert.
3. Schließen Sie den Deckel, drücken Sie dann kurz die Taste für die Eisherstellung und das Eiswürfelsymbol blinkt, drücken Sie schließlich erneut kurz die Taste für die Eisherstellung, um großes Eis/kleines Eis auszuwählen, nach 5 Sekunden ohne Bedienung beginnt die Eisherstellung: das Ringsymbol beginnt sich zu drehen und auf dem Bildschirm wird die aktuelle Zeit für die Eisherstellung angezeigt, eine einzelne Eisherstellung dauert 8-20 Minuten bei Raumtemperatur (Wassertemperatur <30°C). Bevor Sie mit der Eisherstellung beginnen, können Sie die Taste zum Herausnehmen des Eises drücken, um die Eisherstellung abzubrechen, oder sie drücken, um das Eis manuell aus dem kugelförmigen Teil des Eisbereiters herauszunehmen, damit Sie nach dem Starten der Eisherstellung Zugang zu den Eiswürfeln haben.
4. Wenn die Eisherstellung beendet ist, ertönt ein Signalton und die Ecoflow APP zeigt an, dass der Deckel geöffnet, ein Ende von Eisbehälter anheben und dann das andere Ende und das Eis genossen werden kann.

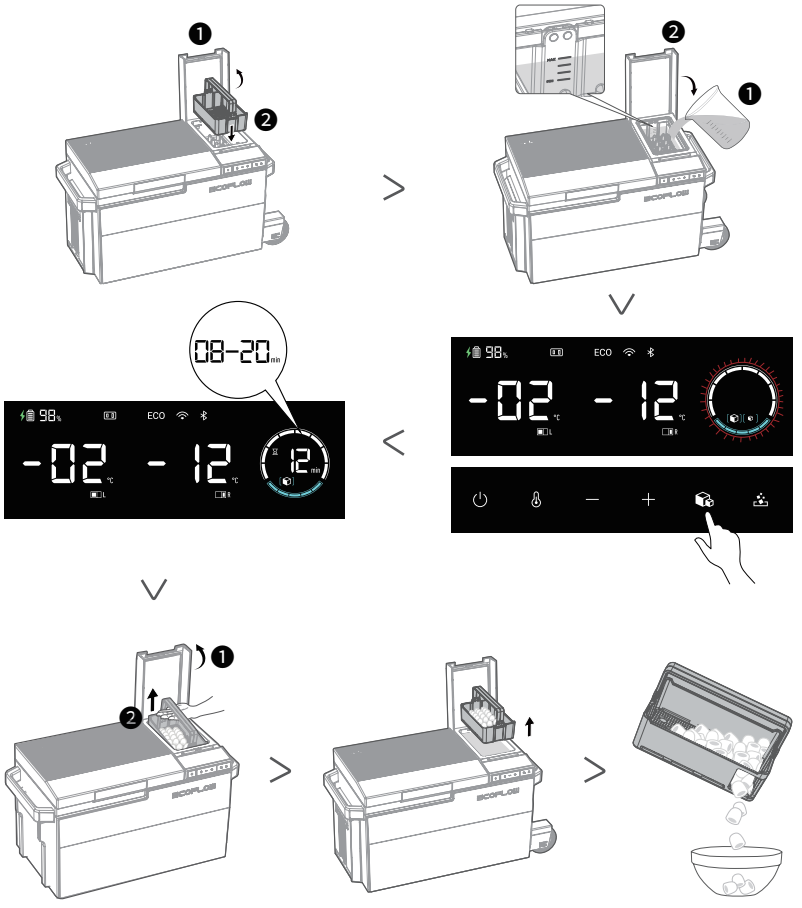

HINWEIS

1. **Befüllen Sie den Eisbereiter nur mit Wasser.** Es wird empfohlen, kaltes anstelle von heißem Wasser zu verwenden. Andernfalls erhöht sich der Stromverbrauch. Wenn die Wassertemperatur 50°C überschreitet, der Eisbereiter nicht funktioniert.
2. Es wird empfohlen, den Eisbereiter regelmäßig zu reinigen, um Gerüche zu vermeiden.
3. Eine einzige Wasserfüllung bis zur maximalen Skala reicht für ca. 4 Eisbereitungen.
4. Wenn Sie mehrmals hintereinander Eis zubereiten, ein gewisses Maß an Temperaturerhöhung in einzelnen/zwei Zonen.
5. Beim Anschluss an das 12-Volt-Autoladegerät muss der Kühlschrank an das spezielle EFBX100-EB Akkupaket für die Eisbereitung angeschlossen werden.



- Es wird empfohlen, die Eiswürfel in der Einzel-/Doppelzone zu lagern.
- Während der Eisbereitung können Sie weiterhin große/kleine Eiswürfel wählen, indem Sie kurz die durch kurzes Drücken der Eiserzeugungstaste wählen.
- Die Aktivierung der Eisbereitung erhöht den Stromverbrauch. Aktivieren Sie die Eisbereitung nicht, wenn Sie sie nicht benötigen.
- Wenn der Eisbereiter längere Zeit nicht genutzt wird, reinigen und trocknen Sie die inneren Komponenten, um Schimmel zu vermeiden.
- Der Eisbereiter ist in der Werkseinstellung deaktiviert.

Vorsichtsmaßnahmen

Kühlschrank-Modus

1. Der Kühlschrank dient zur Aufbewahrung von Lebensmitteln, die nicht eingefroren werden sollen und eine kurze Lagerzeit haben. Er eignet sich für die Lagerung von frischen Lebensmitteln und nicht für Lebensmittel, die bei niedrigen Temperaturen verderblich sind.
2. Heiße Lebensmittel müssen abgekühlt werden, bevor Sie in den Kühlschrank gestellt werden. Andernfalls steigt die Temperatur im Kühlschrank an, was die Frische der anderen Lebensmittel beeinträchtigt und den Stromverbrauch erhöht.
3. Öffnen Sie die Kühlschranktür nicht zu oft. Ansonsten steigt die Temperatur im Inneren des Kühlschranks. Bewahren Sie nicht zu viele Lebensmittel im Kühlschrank auf. Andernfalls kann die Kühlschranktür nicht schließen.
4. Bitte verwenden Sie Plastikfolie oder eine Plastiktüte, um den Behälter abzudichten, oder verwenden Sie einen abgedeckten Behälter zur Aufbewahrung von Lebensmitteln. So können Sie die Verdunstung von Feuchtigkeit vermeiden, den Geschmack und die Nährstoffe der Lebensmittel erhalten und den Geruch im Kühlschrank reduzieren.

Gefrierschrank-Modus



WARNUNG

1. Der Gefrierschrank dient zur Aufbewahrung von tiefgefrorenen Lebensmitteln mit einer langen Lagerzeit. Er eignet sich für Tiefkühlkost wie Fleisch, Wurst, Geflügel und Fisch.
2. Legen Sie keine Flaschen in den Gefrierschrank, um zu verhindern, dass der Inhalt der Flaschen gefriert und den Flaschenkörper zum Bersten bringt und Verletzungen verursacht.
3. Legen Sie keine aufgetauten Lebensmittel in den Gefrierschrank, da sie dadurch an Geschmack und Nährwert verlieren können.
4. Berühren Sie das Innere des Gefriergeräts oder Metallbehälter nicht direkt mit nassen Händen. Andernfalls kann es zu Erfrierungen an Ihren Händen kommen.

Pflege und Wartung

Entfernen und Reinigen von Innenteilen

WARNUNG

1. Bitte unterbrechen Sie vor der Reinigung aus Sicherheitsgründen die Stromzufuhr.
2. Bauen Sie nach der Reinigung des Kühlschranks die demontierten Teile in umgekehrter Reihenfolge wieder ein. Wenden Sie bei der Demontage der Teile keine übermäßige Kraft an, um eine Beschädigung der Teile zu vermeiden.
3. Wischen Sie sie mit einem weichen, mit neutralem Reinigungsmittel angefeuchteten Tuch ab. Verwenden Sie weder Reinigungspulver, Benzol, Salzsäure, heißes Wasser noch harte Bürsten, um den Kühlschrank zu reinigen. Andernfalls wird der Kühlschrank beschädigt oder er korrodiert.
4. Reinigen Sie die Innen- und Außenseite des Kühlschranks regelmäßig mit einem feuchten Tuch.
5. Reinigen Sie das Gerät niemals unter fließendem Wasser oder tauchen Sie es in Wasser.
6. Stellen Sie sicher, dass die Luftein- und -auslässe des Kühlschranks frei von Staub und Schmutz sind, um eine gute Belüftung zu gewährleisten.
7. Prüfen Sie nach der Reinigung, ob das Netzkabel beschädigt oder nass ist und ob der Netzstecker überhitzt ist. Sie können das Netzteil erst einstecken, wenn Sie sich vergewissert haben, dass alles in Ordnung ist.
8. Verwenden Sie vor dem Einstecken des Netzteils ein weiches, trockenes Tuch oder einen Schwamm, um die Feuchtigkeit zu entfernen, damit kein Wasser oder andere Flüssigkeiten in den elektrischen Bauteilen verbleiben und die Gefahr eines Stromschlags oder Kurzschlusses verursachen.

Entwässerung

Entwässerung mit einer/ zwei Zonen

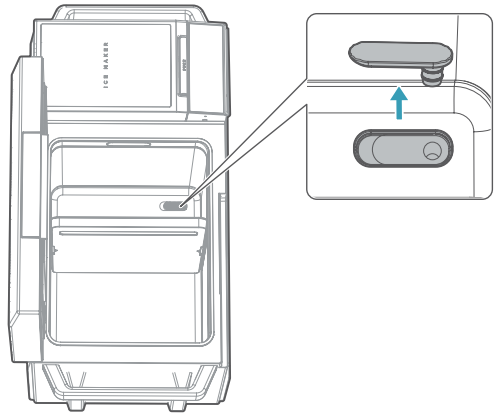

Entwässerung der Eismaschine

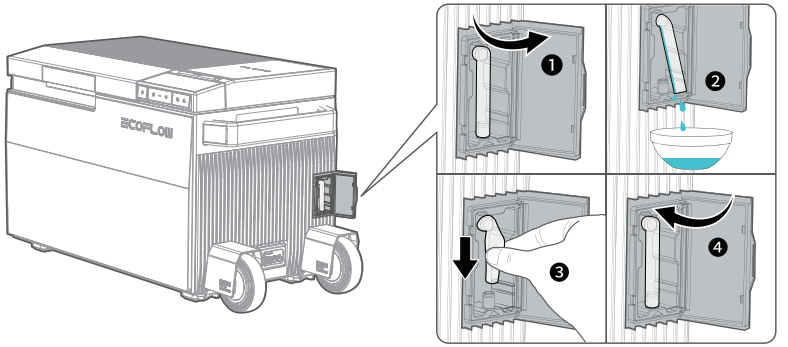

Abtauen

Feuchtigkeit kann zu Frostbildung im Inneren des Kühlschranks oder auf dem Verdampfer führen. Dies führt zu einer Verringerung der Kühlleistung. Bitte tauen Sie den Kühlschrank ab, um dies zu vermeiden.

HINWEIS!
- Verwenden Sie keine harten oder scharfen Werkzeuge, um Eis zu entfernen oder gefrorene Gegenstände zu lösen.
- Verwenden Sie keine mechanischen Vorrichtungen oder andere nicht vom Hersteller empfohlene Methoden, um den Abtauvorgang zu beschleunigen.

1. Entfernen Sie alle Gegenstände aus dem Kühlschrank.
2. Kühlen Sie sie gegebenenfalls in einem anderen Kühlschrank.
3. Schalten Sie den Kühlschrank aus.
4. Öffnen Sie die Kühlschranktür.
5. Verwenden Sie ein sauberes Tuch, um das aufgetaute Wasser wegzuwischen.

Fehlerbehebung

Fehlercode	Fehlerbeschreibung	Vorgeschlagene Lösung
1004	Der Neigungswinkel ist zu groß	Stellen Sie das Gerät waagerecht auf.
2004	Überspannung am Eingang	Ersetzen Sie die Eingangsquelle.
2005	Unterspannung am Eingang	Ersetzen Sie die Eingangsquelle.
3021	Umgebungstemperatur ist zu hoch	Bitte verwenden Sie es innerhalb des vom Gerät zugelassenen Temperaturbereichs.
3023	Wassertemperatur ist zu hoch	Bitte verwenden Sie es innerhalb des vom Gerät zugelassenen Temperaturbereichs.
4009	Akkupack übertemperatur beim Entladen	Bitte verwenden Sie es innerhalb des vom Gerät zugelassenen Temperaturbereichs.
4010	Akkupack untertemperatur beim Entladen	Bitte verwenden Sie es innerhalb des vom Gerät zugelassenen Temperaturbereichs.
4011	Akkupack übertemperatur beim Laden	Bitte verwenden Sie es innerhalb des vom Gerät zugelassenen Temperaturbereichs.
4012	Akkupack untertemperatur beim Laden	Bitte verwenden Sie es innerhalb des vom Gerät zugelassenen Temperaturbereichs.
4020	Akkupack MOS-Untertemperatur	Bitte verwenden Sie es innerhalb des vom Gerät zugelassenen Temperaturbereichs.
Andere	-	Trennen Sie das Gerät vom Stromnetz (einschließlich des Akkus) und schalten Sie es wieder ein. Wenn das Problem weiterhin besteht, wenden Sie sich bitte an den Kundendienst.

Inhalt des Pakets

EFBX100 × 1

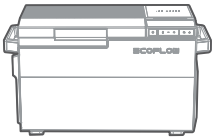

Wechselstrom-Netzadapter + Kabel × 1

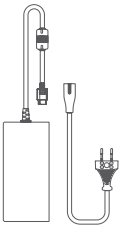

Autoladekabel × 1

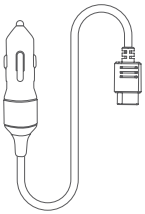

Schnellstart-Anleitung × 1
Garantiekarte ×1

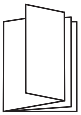

Korb der linken Zone × 1



Eisschaufel × 1

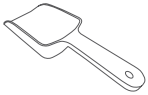

ECOFLOW