Technische Beschreibung und Bedienungsanleitung

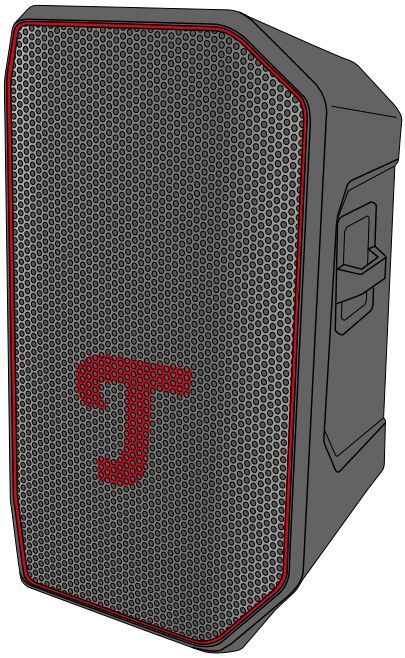

ROCKSTER® 2

Bluetooth®-Lautsprecher

Download on the App Store

GET IT ON Google Play

Teufel

Inhaltsverzeichnis

Grundsätzliche Hinweise und Informationen 4
- Zur Kenntnisnahme 4
- Gültigkeit der Bedienungsanleitung....4
- Warenzeichen....4
- Datenschutz- und Werbe-Erklärung....5
- Originalverpackung....5
- Reklamation....5
- Kontakt....5

Sicherheit 6
- Bestimmungsgemäßer Gebrauch 6
- Erklärung von Warnhinweisen....6

Lieferumfang 7

Bedien- und Anzeigeelemente 8

Anschlüsse....10

Inbetriebnahme 12
- Tragen und Aufstellen 12
- Montage der Räder 12
- Anschließen....13
- Ein- und Ausschalten 13

Teufel Go App....14
- Funktionsumfang der Teufel Go App 14

Bedienung 15
- Lautstärke einstellen 15
- Klang einstellen 15
- Überblenden 15

Wiedergabequellen (Source) 16
- Bluetooth® 16
  - Geräte Koppeln (Pairing) 16
  - Bluetooth®-Verbindung trennen .. 16
  - Bluetooth®-Liste löschen.... 16
- LINE IN 1 (RCA/Chinch)....17
- LINE IN 2 (AUX)....17
- LINE IN 3 (XLR) 18
- INSTRUMENT IN 18
- MICROPHON....19

HEADPHONES....20
- Lautstärke einstellen....20
- Audio-Wiedergabe mixen....20

PARTY LINK Funktion 21
- CONFIGURATION....21
  - MASTER 21
  - MASTER - SUB MODE 21
  - COMPANION 21
- PARTY LINK....22
  - PARTY LINK aktivieren 22
  - PARTY LINK deaktivieren 22
- PARTY LINK Stereo 23
  - PARTY LINK Stereo aktivieren..... 23
  - SETUP....24
  - PARTY LINK Stereo deaktivieren...24
- PARTY LINK Wired 24
  - SETUP.... 25

DMX (Digital Multiplex) 26
Effekte und Farbtehmen 26
DMX aktivieren 26
Effekt wechseln 26
Farbthema wechseln 26
Automatischen Farbwechsel aktivieren/ deaktivieren 27
DMX deaktivieren 27
Energieversorgung (Akku) 28
Akku laden 28
Ladezustand anzeigen 29
Akku entnehmen 29
Akku einsetzen 29
Powerbank verwenden 30
Powerbank-Funktionen (im Netzbetrieb) 30
Powerbank-Funktionen (im Akkubetrieb) 30
Energieverwaltung 31
Informationen zum Ökodesign und Energieverbrauch 31
ECO-Modus 31
ECO-Modus aktivieren / deaktivieren 31
AUTO POWER 32
Leistungsaufnahme 33
Voraussetzungen für die Modi Auto-Power / Standby 33
Auto-Power-Modus aktivieren 33
Auto-Power-Modus deaktivieren .. 33
Standby-Modus aktivieren 33
Standby-Modus deaktivieren 33
Weitere Funktionen 34
Systemsounds deaktivieren/aktivieren 34
Bediensperre 34
Bediensperre aktivieren 34
Bediensperre deaktivieren 34
Reinigung und Pflege 35
Lagerung 35
Fehlerbehebung 36
Auf Werkseinstellung zurücksetzen ... 37
Technische Daten 38
Leistungsaufnahme 38

Grundsätzliche Hinweise und Informationen

Zur Kenntnisnahme

Die Informationen in diesem Dokument können sich ohne vorherige Ankündigung ändern und stellen keinerlei Verpflichtung seitens der Lautsprecher Teufel GmbH dar.

Ohne vorherige schriftliche Genehmigung der Lautsprecher Teufel GmbH darf kein Teil dieser Bedienungsanleitung vervielfältigt, in irgendeiner Form oder auf irgendeine Weise elektronisch, mechanisch, durch Fotokopien oder durch Aufzeichnungen übertragen werden.

© Lautsprecher Teufel GmbH

Teufel ROCKSTER® 2 UM DE V1.1 PD

Gültigkeit der Bedienungsanleitung

Die Bedienungsanleitung gilt ausschließlich für den Lautsprecher **ROCKSTER® 2**, nachfolgend auch „Lautsprecher“ genannt.

Warenzeichen

© Alle Warenzeichen sind Eigentum ihrer jeweiligen Eigner und jegliche Verwendung durch Lautsprecher Teufel ist lizenziert.

Bluetooth®

Die Wortmarke Bluetooth® und das Bluetooth-Logo sind eingetragene Marken der Bluetooth SIG, Inc., und jede Nutzung dieser Marken durch Lautsprecher Teufel erfolgt unter Lizenz.

Datenschutz- und Werbe-Erklärung

Lautsprecher Teufel GmbH speichert keine persönlichen Daten und ist nicht an etwaigen Werbesendungen beteiligt.

Originalverpackung

Falls Sie das Rückgaberecht in Anspruch nehmen wollen, müssen wir Sie bitten, die Verpackung unbedingt aufzubewahren.

Wir können die Lautsprecher nur mit Originalverpackung zurücknehmen.

Leerkartons sind nicht erhältlich!

Reklamation

Im Falle einer Reklamation benötigen wir zur Bearbeitung unbedingt folgende Angaben:

1. Rechnungsnummer

- Dem Kaufbeleg (der dem Lautsprecher beiliegt) oder der Auftragsbestätigung, die Sie als PDF-Dokument erhalten haben entnehmen.

2. Seriennummer

- Der Rückseite des Lautsprechers entnehmen.

Kontakt

Bei Fragen, Anregungen oder Kritik wenden Sie sich bitte an unseren Service:

Lautsprecher Teufel GmbH
BIKINI Berlin
Budapester Straße 44
10787 Berlin (Germany)

Telefon:

Deutschland: +49 (0)30 217 84 217
Österreich: +43 12 05 22 3
Schweiz: +41 43 50 84 08 3
International: 00800 200 300 40 (toll- free)

Online-Support:
teufelaudio.com/support
teufel.de/support

Kontakt:
teufelaudio.com/contact
teufel.de/kontakt

Bestimmungsgemäßer Gebrauch

Der Lautsprecher dient zur Wiedergabe und Verstärkung von Audiosignalen von einer externen Audioquelle per Bluetooth® oder Kabelverbindung.

- Lautsprecher ausschließlich wie in dieser Bedienungsanleitung beschrieben verwenden.

Jede andere Verwendung gilt als nicht bestimmungsgemäß und kann zu Sach- oder sogar zu Personenschäden führen.

Der Hersteller übernimmt keine Haftung für Schäden, die durch nicht bestimmungsgemäßen Gebrauch entstanden sind.

Der Lautsprecher ist zum Einsatz im privaten Bereich bestimmt.

Vor der Inbetriebnahme des Lautsprechers:

- Bedienungsanleitung und Safety-Booklet aufmerksam durchlesen.
- Anleitungen gut aufbewahren, für eine mögliche Weitergabe an Dritte.

Erklärung von Warnhinweisen

Die handlungsbezogenen Warnhinweise warnen vor Restgefahren und stehen vor einem gefährlichen Handlungsschritt.

Die Warnhinweise sind hinsichtlich ihrer Gefahr abgestuft.

Nachfolgend sind die Gefahrenstufen mit den dazugehörigen Signalwörtern erläutert.

⚠ WARNUNG

Mögliche Lebensgefahr oder schwere Verletzungen.

ACHTUNG

Mögliche Sachschäden.

HINWEIS

Zusätzliche Informationen und Tipps.

Lieferumfang

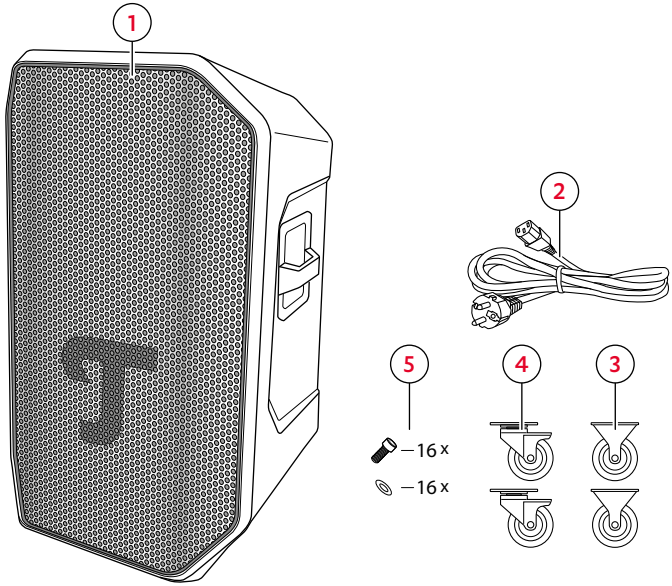

Lieferumfang

(1) ROCKSTER® 2

(2) Netzkabel (C13 / 1,5 m)

(3) Rad (2x)

(4) Rad mit Feststellbremse (2x)

(5) Innensechskantschraube mit Federring M8x16 (16x)
Unterlagscheibe M8 (16x)

- Lieferumfang auf Vollständigkeit prüfen.
- Lieferumfang auf Beschädigungen prüfen.
- Originalverpackung während der Garantiezeit aufbewahren.

Bedien- und Anzeigeelemente

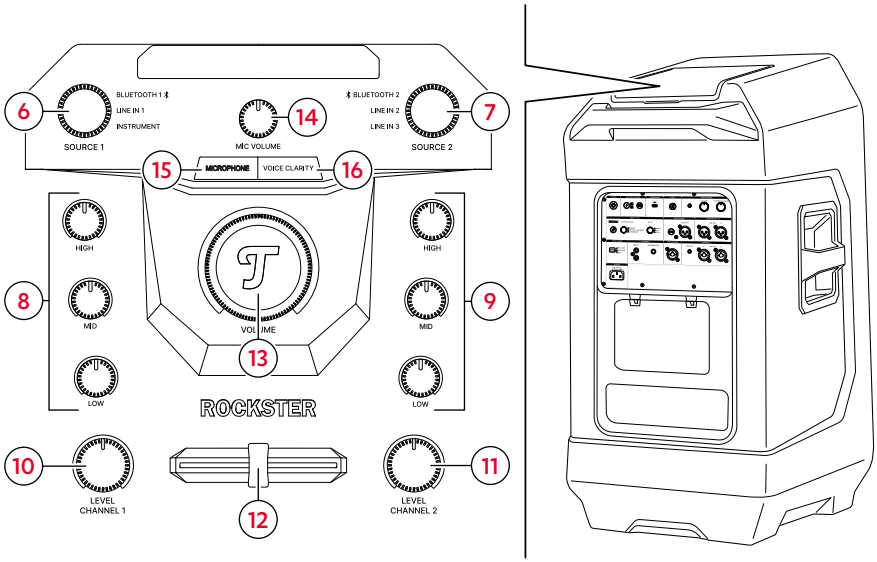

Bedien- und Anzeigeelemente

Legende (Betätigung):

- ● = 1× drücken
- ● ● = 2× drücken
- **1.5 s** = gedrückt halten (1,5 s)
- **4 s** = gedrückt halten (4 s)
- **8 s** = gedrückt halten (8 s)
- **HOLD** = drücken & halten

Nr.	Button / Regler	Funktion	Betätigung
(6)	 SOURCE 1	Aktive Quelle für Kanal 1 wählen BLUETOOTH® 1 / LINE IN 1 / INSTRUMENT	
		Geräte Koppeln (Pairing) – S. 16	1.5 s
		Bluetooth®-Liste löschen – S. 16	8 s
(7)	 SOURCE 2	Aktive Quelle für Kanal 2 wählen BLUETOOTH® 2 / LINE IN 2 / LINE IN 3	
		Geräte Koppeln (Pairing) – S. 16	1.5 s
		Bluetooth®-Liste löschen – S. 16	8 s
(8)	 LOW/MID/HIGH CHANNEL 1	Equalizer Kanal 1 einstellen *Klang einstellen – S. 15*	
(9)	 LOW/MID/HIGH CHANNEL 2	Equalizer Kanal 2 einstellen *Klang einstellen – S. 15*	
(10)	 LEVEL CHANNEL 1	Lautstärke Kanal 1 einstellen *Lautstärke einstellen – S. 15*	
(11)	 LEVEL CHANNEL 2	Lautstärke Kanal 2 einstellen *Lautstärke einstellen – S. 15*	
(12)	 Crossfader	Überblendregler Kanal 1/2 *Überblenden – S. 15*	
(13)	 Master-Volume	Gesamtlautstärke einstellen *Lautstärke einstellen – S. 15*	
(14)	 MIC Volume	Mikrofonlautstärke einstellen *MICROPHON – S. 19*	
(15)	MICROPHONE	Mikrofon aktivieren/deaktivieren *MICROPHON – S. 19*	
(16)	VOICE CLARITY	Voice Clarity aktivieren/deaktivieren *MICROPHON – S. 19*	

Anschlüsse

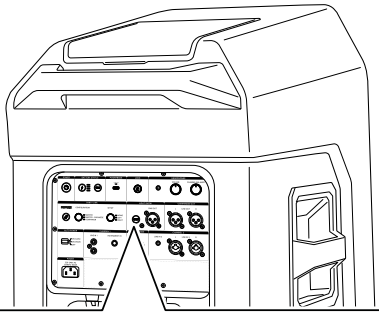

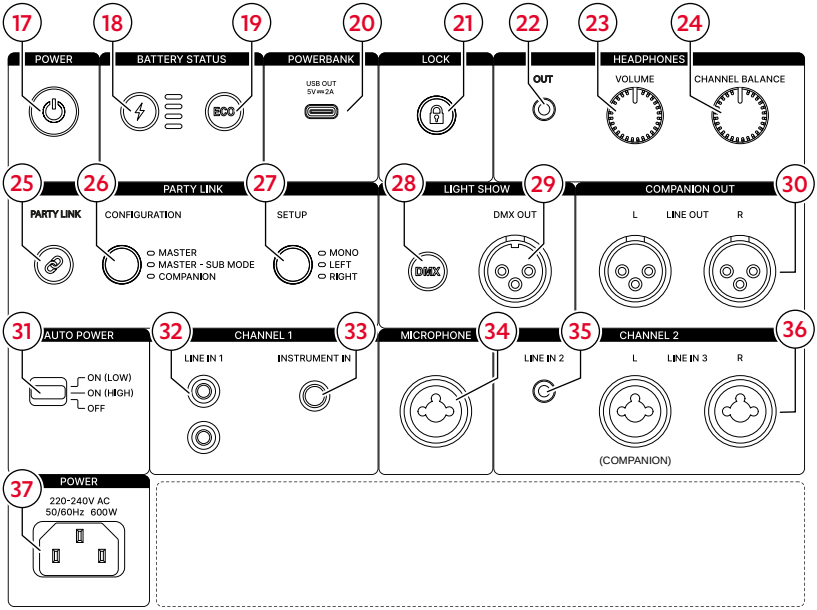

Anschlüsse auf der Rückseite

Nr.	Button / Anschluss	Funktion	Betätigung
(17)	POWER	*Ein- und Ausschalten – S. 13*	1.5 s
(18)	BATTERY STATUS	*Ladezustand anzeigen – S. 29*	●

Nr.	Button / Anschluss	Funktion	Betätigung
(19)	ECO	*ECO-Modus – S. 31*	●
(20)	POWERBANK USB	*Powerbank verwenden – S. 30*	Einstecken
(21)	LOCK	*Bediensperre – S. 34*	4 s
(22)	Anschluss Kopfhörer	*HEADPHONES – S. 20* (3,5 mm AUX-Buchse für Kopfhörer)	Einstecken
(23)	VOLUME	*Lautstärke einstellen – S. 20* Lautstärke Kopfhörer einstellen	↶ ↷
(24)	CHANNEL BALANCE	*Audio-Wiedergabe mixen – S. 20* Balance Kopfhörer einstellen	↶ ↷
(25)	PARTY LINK	*PARTY LINK Funktion – S. 21* Koppeln von zwei oder mehreren Lautsprechern	1.5 s
(26)	CONFIGURATION	*CONFIGURATION – S. 21* Konfiguration für PARTY LINK Funktion	●
(27)	SETUP	Setup für PARTY LINK Funktion	●
(28)	DMX	*DMX aktivieren – S. 26*	●
		DMX deaktivieren – S. 27	4 s
		Effekt wechseln – S. 26	1.5 s
		Farbthema wechseln – S. 26	●
		Automatischen Farbwechsel aktivieren/ deaktivieren – S. 27	●●
(29)	DMX OUT	*DMX (Digital Multiplex) – S. 26* (3-pin-XLR-Buchse für Lichtanlage)	Einstecken
(30)	COMPANION OUT L/R	*PARTY LINK Wired – S. 24*	Einstecken
(31)	AUTO POWER	*AUTO POWER – S. 32*	
(32)	LINE IN 1	*LINE IN 1 (RCA/Chinch) – S. 17* (Anschluss für externe Geräte)	Einstecken
(33)	INSTRUMENT IN	*INSTRUMENT IN – S. 18*	Einstecken
(34)	MICROPHONE	*MICROPHON – S. 19*	Einstecken
(35)	LINE IN 2	*LINE IN 2 (AUX) – S. 17* (Anschluss für externe Geräte)	Einstecken
(36)	LINE IN 3	*LINE IN 3 (XLR) – S. 18* (Anschluss für externe Geräte)	Einstecken
(37)	POWER	Netzanschluss *Anschließen – S. 13*	Einstecken

Tragen und Aufstellen

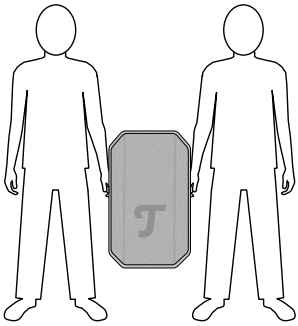

Lautsprecher tragen

1. Lautsprecher an den seitlichen Griffen anfassen und vorsichtig zum Aufstellungsort tragen.
2. Lautsprecher auf einen stabilen und ebenen Untergrund stellen.
   - ► Die Nähe zu Wärmequellen und direkter Sonneneinstrahlung vermeiden.
   - ► Keine Gegenstände auf den Lautsprecher stellen.

☑ **Der Lautsprecher ist aufgestellt.**

Montage der Räder

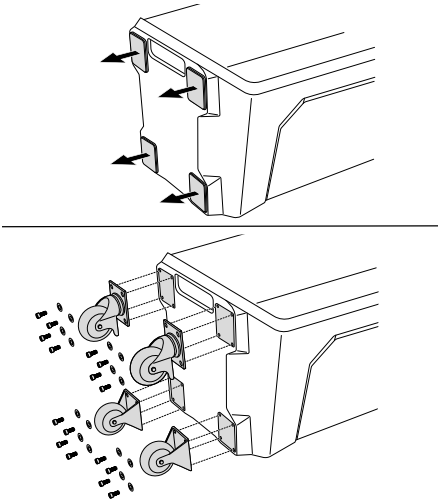

Montage der Räder

ACHTUNG

Sachschäden!

Bei der Montage der Räder besteht die Gefahr, den Lautsprecher zu beschädigen.

- ► Arbeitsplatz sauber und aufgeräumt halten.
- ► Geeignete Unterlage verwenden, um Beschädigungen zu vermeiden.

1. Lautsprecher an den seitlichen Griffen anfassen und mit der Rückseite auf eine Unterlage legen.
2. Abdeckungen abnehmen.
3. Räder mit beiliegenden Schrauben befestigen.
4. Lautsprecher aufstellen.

☑ **Der Lautsprecher ist aufgestellt.**

Anschließen

ACHTUNG

Sachschäden durch Stolperfalle!

Ein ungünstig verlegtes Netzkabel kann zu einer Stolperfalle werden und unter Umständen den Lautsprecher herunterreißen und beschädigen.

- ▶ Netzkabel so verlegen, dass keine Stolperfallen für Menschen und Tiere entstehen.

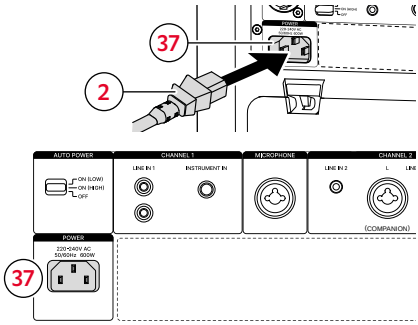

Anschluss Netzkabel

1. Netzkabel **(2)** an den Netzanschluss **(37)** anschließen.
2. Netzkabel **(2)** an eine Netzsteckdose anschließen.

☑ **Der Lautsprecher ist angeschlossen.**

HINWEIS

Sobald der Lautsprecher an einer Netzsteckdose angeschlossen ist, wird der Akku aufgeladen.

→ *Akku laden – S. 28*

Ein- und Ausschalten

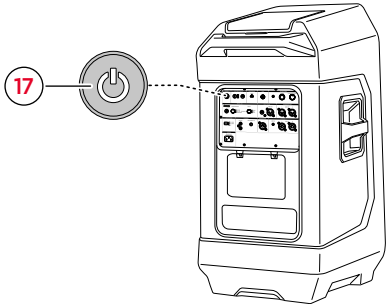

Lautsprecher ein- und ausschalten

- ▶ Button ⏻ **(17)** für 1,5 Sekunden gedrückt halten.

  Der Lautsprecher schaltet ein und alle LEDs leuchten auf.

☑ **Der Lautsprecher ist eingeschaltet.**

- ▶ Button ⏻ **(17)** erneut für 1,5 Sekunden gedrückt halten.

  Der Lautsprecher schaltet mit einem Signalton aus.

☑ **Der Lautsprecher ist ausgeschaltet.**

HINWEIS

Lässt sich der Lautsprecher nicht einschalten oder schaltet sich nach kurzem Einschalten wieder aus.

→ *Fehlerbehebung – S. 36*

Teufel Go App

In der Teufel Go App kann der Lautsprecher eingerichtet werden.

1. Teufel Go App herunterladen.



2. Lautsprecher einschalten.
→ *Ein- und Ausschalten – S. 13*
3. Anweisungen in der App folgen.

☑ **Der Lautsprecher ist in der App eingerichtet.**

HINWEIS

Der Lautsprecher kann auch ohne die Teufel Go App verwendet werden.

Funktionsumfang der Teufel Go App

Die Teufel Go App kann unter anderem für folgende Funktionen verwendet werden:

- PARTY LINK: Lautsprecher via Bluetooth® mit bis zu 100 kompatiblen Lautsprechern zu einer Lautsprecher-Kette verbinden.
- Lautstärke regeln.
- Anzeige Ladezustand und Ladevorgang.
- Systemtöne ein-/ausschalten.
- LED-Helligkeit anpassen.
- DMX-Lichtshow steuern.

Lautstärke einstellen

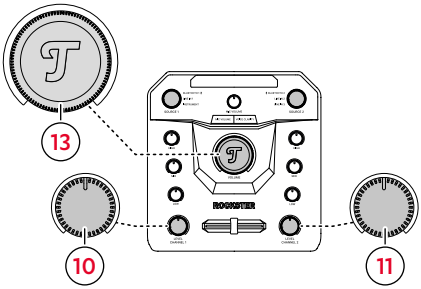

Lautstärke einstellen

Die Lautstärke wird durch den Master-Volume-Regler **(13)** und die Channel-Volume-Regler **(10)**/**(11)** der Eingangsquellen eingestellt.

- ▶ Den Lautstärkeanteil für den gewünschten Kanal mit zugehörigem Channel-Volume-Regler **(10)**/**(11)** einstellen.
- ▶ Master-Volume-Regler **(13)** gegen den Uhrzeigersinn drehen.
- ☑ **Die Lautstärke wird reduziert.**
- ▶ Master-Volume-Regler **(13)** im Uhrzeigersinn drehen.
- ☑ **Die Lautstärke wird erhöht.**

HINWEIS

Die Lautstärkeeinstellung der Audioquelle hat ebenfalls Einfluss auf die Lautstärke des Lautsprechers. Lautstärke der Audioquelle möglichst hoch einstellen.

Klang einstellen

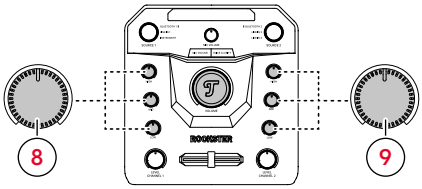

Klang einstellen

Der Klang wird durch die LOW/MID/HIGH-Regler **(8)**/**(9)** für den jeweiligen Kanal eingestellt.

HIGH – hohe Töne (6.000 kHz).

MID – mittlere Töne (~ 1 kHz).

LOW – tiefe Töne (80 Hz).

Überblenden

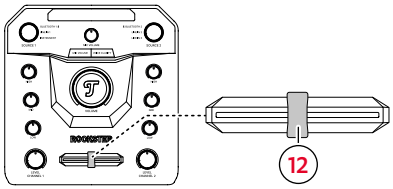

Crossfader

Der Crossfader **(12)** steuert den Übergang der Audiosignale zwischen Kanal 1 und Kanal 2.

- ▶ Kanal 1: Crossfader **(12)** nach links.
- ▶ Kanal 2: Crossfader **(12)** nach rechts.

Bluetooth®

Über Bluetooth® wird eine kompatible Audioquelle (z. B. Smartphone) drahtlos mit dem Lautsprecher verbunden.
Die Lautstärke des Lautsprechers kann nicht über die verbundene Audioquelle gesteuert werden.

HINWEIS

Bluetooth®-Funktion nur an Orten nutzen, an denen drahtlose Funkübertragung erlaubt ist.

Geräte Koppeln (Pairing)

Das Koppeln (Pairing) verbindet die Audioquelle mit dem Lautsprecher. Je Kanal kann eine Audioquelle verbunden werden.

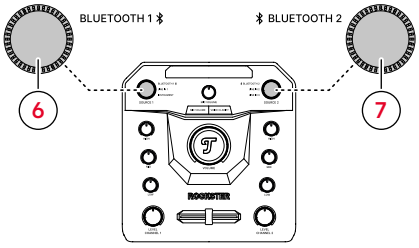

Geräte koppeln

1. Bluetooth®-Funktion an der Audioquelle aktivieren.
2. Regler **(6)**/**(7)** auf Position "Bluetooth" stellen.
3. Regler **(6)**/**(7)** für 1,5 Sekunden gedrückt halten.

   Es ertönt ein Signalton und die LED ᛒ blinkt weiß.

☑ **Bluetooth® Pairing-Modus ist aktiviert.**

4. Audioquelle nach Bluetooth®-Geräten suchen lassen.

   ► Bedienungsanleitung der Audioquelle beachten.

5. In der Liste der Bluetooth®-Geräte den entsprechenden Kanal "ROCKSTER 2 Ch.1" bzw. "ROCKSTER 2 Ch.2" des Lautsprechers auswählen.

   Es ertönt ein Signalton und die LED ᛒ leuchtet dauerhaft weiß.

☑ **Das Koppeln ist abgeschlossen. Das Bluetooth®-Gerät ist mit dem Lautsprecher verbunden.**

► Lautsprecher als Ausgabegerät verwenden.

Bluetooth®-Verbindung trennen

► Bluetooth®-Funktion an der Audioquelle deaktivieren.

Es ertönt ein Signalton.

☑ **Die Bluetooth®-Verbindung wurde getrennt.**

Bluetooth®-Liste löschen

► Regler **(6)**/**(7)** für 8 Sekunden gedrückt halten.

Es ertönt ein Signalton.

☑ **Die Bluetooth®-Liste wurde gelöscht.**

LINE IN 1 (RCA/Chinch)

Über LINE IN 1 wird eine kompatible Audioquelle analog mit dem Lautsprecher verbunden.

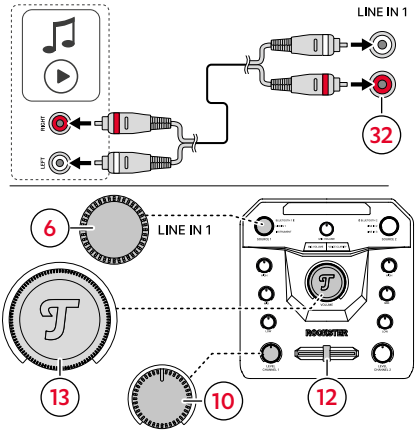

LINE IN 1

1. Audioquelle mit einem RCA-Kabel an die RCA-Buchse **(32)** anschließen.
2. Regler **(6)** auf Position "LINE IN 1" stellen.
3. Crossfader **(12)** ganz nach links stellen, wenn nur ein Kanal genutzt wird.
4. Wiedergabe über die Audioquelle steuern.

☑ **Der Lautsprecher gibt die Audioquelle wieder.**

5. Lautstärke über den Master-Volume-Regler **(13)** und Lautstärkeanteil über den Channel-Volume-Regler **(10)** einstellen.

☑ **Die Lautstärke ist eingestellt.**

LINE IN 2 (AUX)

Über LINE IN 2 (AUX) wird eine kompatible Audioquelle analog mit dem Lautsprecher verbunden.

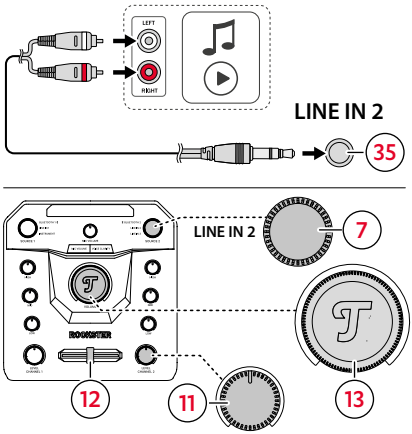

LINE IN 2

1. Audioquelle mit einem Stereokabel mit 3,5 mm Klinkenstecker an die Buchse **(35)** anschließen.
2. Regler **(7)** auf Position "LINE IN 2" stellen.
3. Crossfader **(12)** ganz nach rechts stellen, wenn nur ein Kanal genutzt wird.
4. Wiedergabe über die Audioquelle steuern.

☑ **Der Lautsprecher gibt die Audioquelle wieder.**

5. Lautstärke über den Master-Volume-Regler **(13)** und Lautstärkeanteil über den Channel-Volume-Regler **(11)** einstellen.

☑ **Die Lautstärke ist eingestellt.**

LINE IN 3 (XLR)

Über LINE IN 3 (XLR) wird eine kompatible Audioquelle analog mit dem Lautsprecher verbunden.

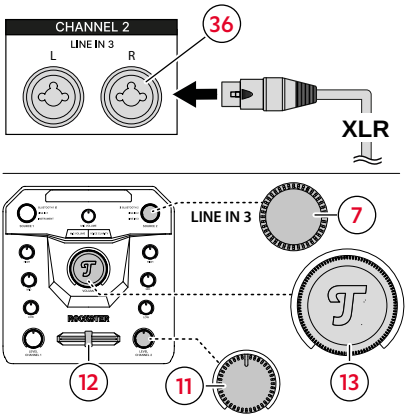

LINE IN 3

1. Wiedergabequelle mit einem XLR-Kabel an eine der beiden LINE IN 3-Buchsen **(36)** anschließen.
2. Regler **(7)** auf Position "LINE IN 3" stellen.
3. Crossfader **(12)** ganz nach rechts stellen, wenn nur ein Kanal genutzt wird.
4. Wiedergabe über die Audioquelle steuern.

☑ **Der Lautsprecher gibt die Audioquelle wieder.**

5. Lautstärke über den Master-Volume-Regler **(13)** und Lautstärkeanteil über den Channel-Volume-Regler **(11)** einstellen.

☑ **Die Lautstärke ist eingestellt.**

INSTRUMENT IN

Über INSTRUMENT IN wird ein kompatibles Instrument analog mit dem Lautsprecher verbunden.

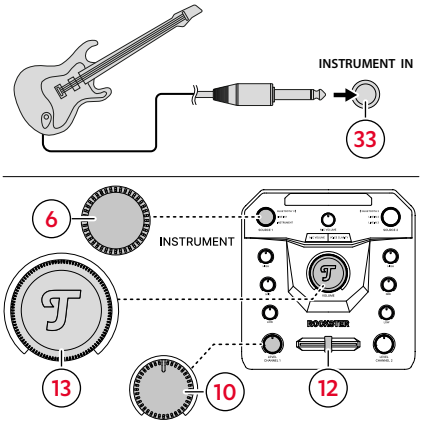

INSTRUMENT IN

1. Instrument mit einem Monokabel mit 6,3 mm Klinkenstecker an INSTRUMENT IN **(33)** anschließen.
2. Regler **(6)** auf Position INSTRUMENT stellen.
3. Crossfader **(12)** ganz nach links stellen, wenn nur ein Kanal genutzt wird.
4. Lautstärke über den Master-Volume-Regler **(13)** und Lautstärkeanteil über den Channel-Volume-Regler **(10)** einstellen.

☑ **Die Lautstärke ist eingestellt und das Instrument kann wiedergegeben werden.**

HINWEIS

Eingangslautstärke über den Channel-Volume-Regler **(10)** so justieren, dass auch bei lauten Passagen das Signal klar und sauber klingt (nicht verzerrt).

MICROPHON

Über die XLR-Combi-Buchse kann ein Mikrofon an den Lautsprecher angeschlossen werden.

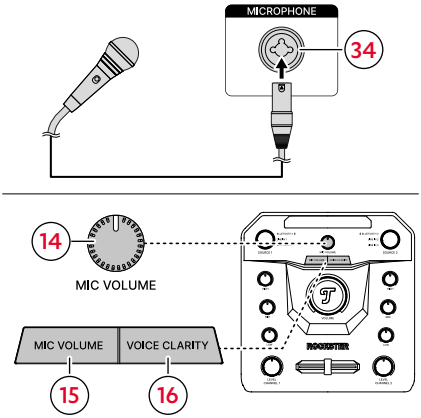

LINE IN 2

1. Mikrofon an die XLR-Kombi-Buchse **(34)** anschließen.
2. Lautstärke über den Regler **(14)** einstellen.

☑ **Die Lautstärke ist eingestellt und das Mikrofon kann verwendet werden.**

HINWEIS

- Button **(15)** drücken, um das Mikrofon zu aktivieren bzw. deaktivieren.
- Button **(16)** drücken, um einen Audiofilter für klare Sprache zu aktivieren.
- Die Mikrofonlautstärke lässt sich unabhängig von der Gesamtlautstärke einstellen.

HINWEIS

An diesem Anschluss ausschließlich dynamische Mikrofone verwenden. Kondensatormikrofone, welche eine Phantomspeisung benötigen, werden nicht unterstützt.

HEADPHONES

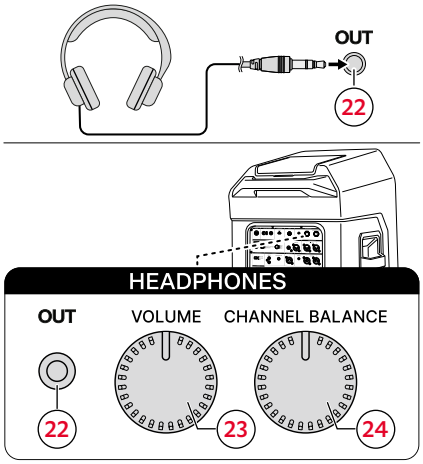

HEADPHONES

Über die HEADPHONES OUT-Buchse **(22)** können kompatible Kopfhörer am Lautsprecher angeschlossen werden.

- ▶ Kopfhörer mit einem 3,5 mm Klinkenstecker an der HEADPHONES OUT-Buchse **(22)** anschließen.

  Die LEDs am Volume-Regler **(23)** und Channel-Balance-Regler **(24)** leuchten weiß.

- ☑ **Die Kopfhörer geben die Audiosignale beider Kanäle wieder.**

Lautstärke einstellen

- ▶ Volume-Regler **(23)** gegen den Uhrzeigersinn drehen.
- ☑ **Die Lautstärke wird reduziert.**
- ▶ Volume-Regler **(23)** im Uhrzeigersinn drehen.
- ☑ **Die Lautstärke wird erhöht.**

Audio-Wiedergabe mixen

Der Channel-Balance-Regler **(24)** steuert das Mischverhältnis zwischen Kanal 1 (linker Kopfhörer-Kanal) und Kanal 2 (rechter Kopfhörer-Kanal).

Dies ermöglicht es, beispielsweise einen Titel auf Kanal 1 zu hören, während auf Kanal 2 der nächste Titel vorbereitet wird.

- ▶ Fokus auf Kanal 1: Channel-Balance-Regler **(24)** gegen den Uhrzeigersinn drehen.
- ☑ **Der Lautstärkeanteil für Kanal 2 wird reduziert bis nur noch Kanal 1 hörbar ist.**
- ▶ Fokus auf Kanal 2: Channel-Balance-Regler **(24)** im Uhrzeigersinn drehen.
- ☑ **Der Lautstärkeanteil für Kanal 1 wird reduziert bis nur noch Kanal 2 hörbar ist.**

HINWEIS

Die Einstellung des Crossfaders **(12)** hat keine Auswirkung auf die Kopfhörer.

PARTY LINK Funktion

Die PARTY LINK Funktion ermöglicht die Kopplung mehrerer kompatibler Teufel-Lautsprecher zur gleichzeitigen Audio-Wiedergabe via Bluetooth® oder Kabelverbindung.

Ein Lautsprecher fungiert hierbei als Steuereinheit, während die übrigen Lautsprecher diesem Signal folgen.

Je nach Anforderung stehen drei Varianten zur Auswahl:

PARTY LINK
Eine flexible, kabellose Verbindung für mehrere Lautsprecher.

PARTY LINK Stereo
Kabellose Konfiguration von zwei Lautsprechern als Stereo-Set.

PARTY LINK Wired
Eine stabile XLR-Kabelverbindung für maximale Ausfallsicherheit bei Events.

Zur Einrichtung muss den Lautsprechern vor der Verbindung eine spezifische Rolle über die Konfiguration zugewiesen werden → *CONFIGURATION – S. 21*.

CONFIGURATION

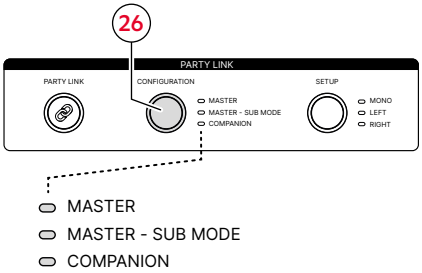

CONFIGURATION

- Button **(26)** wiederholt drücken, um den Lautsprecher als MASTER, SUB-MASTER oder COMPANION zu konfigurieren.

MASTER
Lautsprecher fungiert als primäre Steuereinheit und überträgt das Audiosignal an alle verbundenen Lautsprecher.

MASTER - SUB MODE
Lautsprecher fungiert als Steuereinheit und Subwoofer für die Wiedergabe tiefer Töne, während die Signalanteile für mittlere und hohe Töne an die übrigen Lautsprecher weitergegeben werden.

COMPANION
Lautsprecher empfängt das Audiosignal von einem MASTER oder SUB-MASTER und gibt dieses synchron wieder.

PARTY LINK

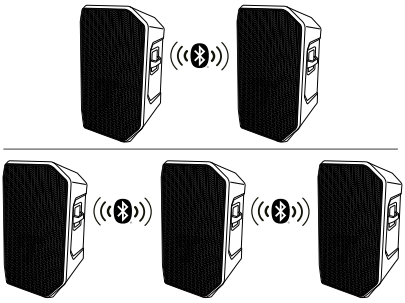

PARTY LINK

Der Lautsprecher kann via Bluetooth® mit bis zu 100 kompatiblen Lautsprechern zu einer Lautsprecher-Kette verbunden werden, z. B. um einen größeren Raum zu beschallen.

HINWEIS

PARTY LINK kann ausschließlich den Kanal Bluetooth® 1 nutzen.

HINWEIS

Während PARTY LINK können Lautsprecher ausschließlich Mono-Sound wiedergeben. Die Funktion SETUP ist gesperrt.

PARTY LINK aktivieren

HINWEIS

Vor der Nutzung von PARTY LINK ist eine Konfiguration der Lautsprecher als MASTER, SUB-MASTER oder COMPANION erforderlich → *CONFIGURATION – S. 21*.

1. Externe Audioquelle via Bluetooth® an den ersten Lautsprecher anschließen.
   → *Geräte Koppeln (Pairing) – S. 16*
2. Lautsprecher als MASTER / SUB-MASTER konfigurieren.
   → *CONFIGURATION – S. 21*
3. Button 🔗 **(25)** am MASTER / SUB-MASTER für 1,5 Sekunden gedrückt halten.
   Der Button 🔗 **(25)** blinkt blau.

☑ **Der Kopplungs-Modus ist aktiviert.**

4. Einen weiteren Lautsprecher einschalten.
   → *Ein- und Ausschalten – S. 13*
5. Lautsprecher als COMPANION konfigurieren.
   → *CONFIGURATION – S. 21*
6. Button 🔗 **(25)** am COMPANION für 1,5 Sekunden gedrückt halten.
   Der Button 🔗 **(25)** des COMPANION blinkt blau.

☑ **Der COMPANION ist mit dem MASTER / SUB-MASTER verbunden. Alle gekoppelten Lautsprecher geben denselben Inhalt wieder.**

HINWEIS

Schritt 3 und 4 wiederholen, um weitere Lautsprecher zu verbinden.

HINWEIS

PARTY LINK kann auch über die Teufel Go App eingerichtet werden.

PARTY LINK deaktivieren

▶ Button 🔗 **(25)** für 1,5 Sekunden gedrückt halten.

☑ **Die Kopplung wird aufgehoben und PARTY LINK an dem Lautsprecher deaktiviert.**

PARTY LINK Stereo

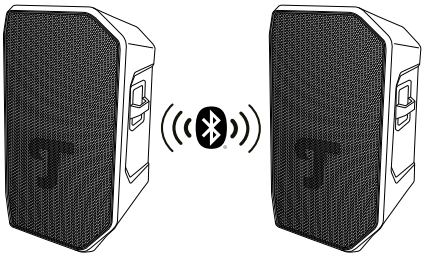

PARTY LINK Stereo

Zwei modellgleiche Lautsprecher können mit PARTY LINK Stereo im Stereo L / R-Modus verwendet werden.

Dafür werden die Lautsprecher via Bluetooth® gekoppelt und jedem Lautsprecher wird eine Position L (links) bzw. R (rechts) zugewiesen.

- Lautsprecher L wird links vom Hörer positioniert.
- Lautsprecher R wird rechts vom Hörer positioniert.

HINWEIS

PARTY LINK Stereo kann ausschließlich den Kanal Bluetooth® 1 nutzen.

PARTY LINK Stereo aktivieren

HINWEIS

Vor der Nutzung von PARTY LINK Stereo ist eine Konfiguration der Lautsprecher als MASTER, SUB-MASTER oder COMPANION erforderlich → *CONFIGURATION – S. 21*.

1. Externe Audioquelle via Bluetooth® an den ersten Lautsprecher anschließen.
   → *Geräte Koppeln (Pairing) – S. 16*
2. Lautsprecher als MASTER / SUB-MASTER konfigurieren.
   → *CONFIGURATION – S. 21*
3. Button 🔗 **(25)** am MASTER / SUB-MASTER 2x drücken.

   Der Button 🔗 **(25)** und die LED MASTER / SUB-MASTER blinken blau.

☑ **Der Kopplungs-Modus ist aktiviert.**

4. Den zweiten Lautsprecher einschalten.
   → *Ein- und Ausschalten – S. 13*
5. Lautsprecher als COMPANION konfigurieren.
   → *CONFIGURATION – S. 21*
6. Button 🔗 **(25)** am COMPANION 2x drücken.

   Der Button 🔗 **(25)** und die LED neben COMPANION blinken blau.

   Sobald die Lautsprecher miteinander verbunden sind, leuchten beide Buttons 🔗 **(25)** und die LEDs neben MASTER / SUB-MASTER und COMPANION blau.

☑ **Die Lautsprecher befinden sich im Stereo L / R-Modus, die Medienwiedergabe erfolgt im Stereo-Sound.**

SETUP

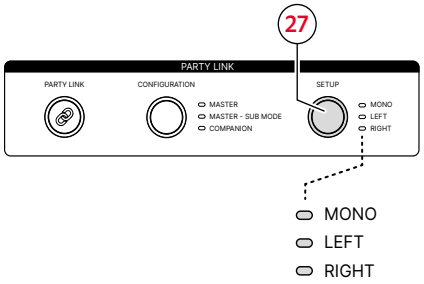

SETUP

- SETUP Button **(27)** an den Lautsprechern drücken und gewünschte Einstellung (MONO, LEFT, RIGHT) wählen.

☑ **Die LED der gewählten Einstellung leuchtet blau.**

PARTY LINK Stereo deaktivieren

- Button 🔗 **(25)** am MASTER / SUB-MASTER 2x drücken.

☑ **Die Kopplung wird aufgehoben und PARTY LINK Stereo beendet.**

PARTY LINK Wired

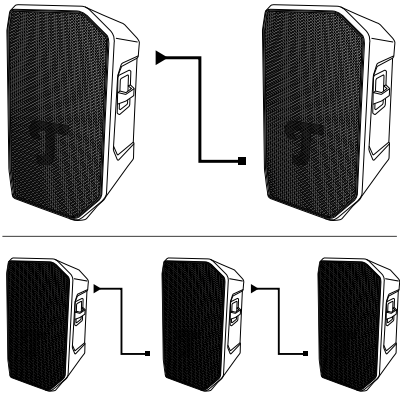

PARTY LINK Wired

Über eine XLR-Kabelverbindung können mehrere Lautsprecher miteinander verbunden werden.

HINWEIS

Passende XLR-Kabel zur Verbindung der Lautsprecher sind im Webshop im Bereich „Zubehör“ erhältlich.

HINWEIS

Bei PARTY LINK Wired ist die rechte LINE IN 3-Buchse **(36)** deaktiviert.

HINWEIS

Vor der Nutzung von PARTY LINK Wired ist eine Konfiguration der Lautsprecher als MASTER, SUB-MASTER oder COMPANION erforderlich → *CONFIGURATION – S. 21*.

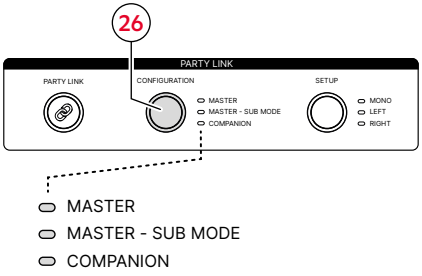

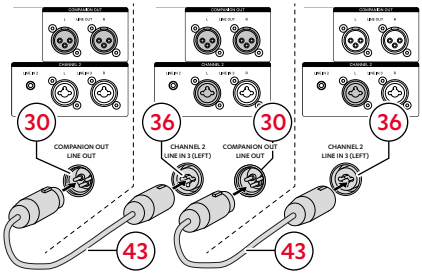

PARTY LINK Wired verbinden

1. Externe Audioquelle via Bluetooth® an den ersten Lautsprecher anschließen.
   → *Geräte Koppeln (Pairing) – S. 16*
2. Lautsprecher als MASTER / SUB-MASTER konfigurieren.
   → *CONFIGURATION – S. 21*
3. XLR-Kabel **(43)** am MASTER / SUB-MASTER an die COMPANION OUT-Buchse **(30)** anschließen.
4. Den zweiten Lautsprecher einschalten.
   → *Ein- und Ausschalten – S. 13*
5. Lautsprecher als COMPANION konfigurieren.
   → *CONFIGURATION – S. 21*
6. XLR-Kabel **(43)** an die linke LINE IN 3-Buchse **(36)** am COMPANION anschließen.

☑ **Der Lautsprecher (COMPANION) ist mit dem Lautsprecher (MASTER / SUB-MASTER) verbunden. Alle via XLR-Kabel verbundenen Lautsprecher geben denselben Inhalt wieder.**

HINWEIS

Schritt 3 und 4 wiederholen, um weitere Lautsprecher zu verbinden.

SETUP

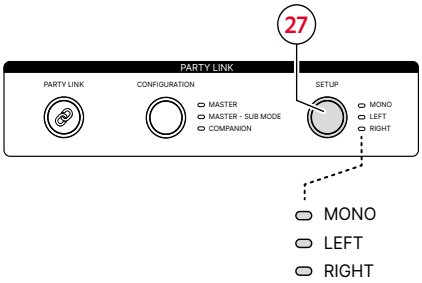

SETUP

▶ Button **(27)** an Lautsprecher 1 (MASTER) drücken und gewünschte Einstellung (MONO, LEFT, RIGHT) wählen.

☑ **Die LED der gewählten Einstellung leuchtet weiß.**

DMX (Digital Multiplex)

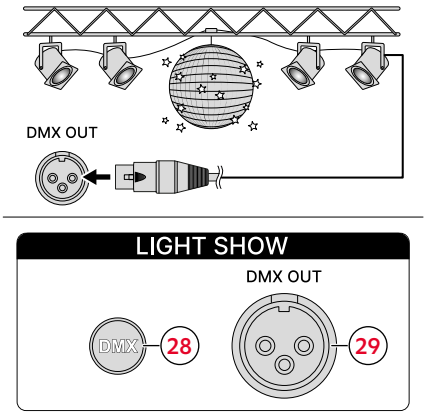

DMX

Über eine XLR-Kabelverbindung kann eine externe DMX-fähige Lichtanlage mit dem Lautsprecher verbunden und gesteuert werden.

HINWEIS

Der Lautsprecher ist ausschließlich mit RGB-DMX-Lichttypen kompatibel. Informationen zur DMX-Adressierung, Einrichtung und Fehlerbehebung finden Sie unter teufel.de/support.

HINWEIS

Passende XLR-Kabel zur Verbindung der Lichtanlage sind im Webshop im Bereich „Zubehör“ erhältlich.

Effekte und Farbtehmen

Über DMX stehen zwei Effekte mit jeweils vier Farbthemen zur Verfügung.

Lebhafter Effekt

- Schnelle, beatbetonte Lichtreaktionen.

Ruhiger Effekt

- Sanfter, gleichmäßiger Farbwechsel.

DMX aktivieren

1. Lichtanlage mit einem XLR-Kabel an die DMX OUT-Buchse **(29)** anschließen.
2. Button DMX **(28)** drücken.
   Die LED im Button DMX **(28)** leuchtet.

☑ **DMX ist aktiviert und die Lichtanlage kann via Button DMX (28) oder Teufel Go App gesteuert werden.**

Effekt wechseln

► Button DMX **(28)** für 1,5 Sekunden gedrückt halten.

Die LED im Button DMX **(28)** signalisiert den Effekt:

► Hellblau für Lebhaft.

► Dunkelblau für Ruhig.

☑ **Der Effekt wurde gewechselt.**

Farbthema wechseln

► Button DMX **(28)** wiederholt drücken.

☑ **Die verfügbaren Farbthemen werden nacheinander durchgeschaltet.**

Automatischen Farbwechsel aktivieren/ deaktivieren

Der automatische Farbwechsel wechselt alle 15 Minuten zwischen 4 Farbthemen.

- ▶ Button DMX **(28)** 2x drücken.

  Es ertönt ein Signalton.

- ☑ **Der automatische Farbwechsel ist aktiviert.**

- ▶ Button DMX **(28)** erneut 2x drücken.

  Es ertönt ein Signalton.

- ☑ **Der automatische Farbwechsel ist deaktiviert.**

DMX deaktivieren

- ▶ Button DMX **(28)** für 4 Sekunden gedrückt halten.

  Die LED im Button DMX **(28)** erlischt.

- ☑ **DMX ist deaktiviert.**

Energieversorgung (Akku)

⚠ WARNUNG

Verletzungsgefahr und Sachschäden durch explodierende Akkus!

Batterien (insbesondere Lithiumbatterien) können bei unsachgemäßem Umgang in Brand geraten oder explodieren und zu Verletzungen sowie dem Defekt des Lautsprechers führen.

- Ausschließlich Originalakkus für die Energieversorgung des Lautsprechers verwenden.
- Akkus nur durch Originalakkus oder Akkus desselben oder gleichwertigen Typs ersetzen.
- Akkus nicht erhitzen, kurzschließen oder verbrennen.
- Akkus vor direkter Sonneneinstrahlung schützen.
- Ausschließlich das mitgelieferte Netzkabel verwenden.

HINWEIS

Zum Schutz des Akkus verfügt der Lautsprecher über einen Tiefenentladungsschutz, der den Lautsprecher bei Erreichen des Schwellenwerts abschaltet. Ein erneutes Einschalten des Lautsprechers ist dann ohne angeschlossenes Netzkabel und aufgeladenen Akku nicht mehr möglich.

Akku laden

Der interne Akku wird aufgeladen, sobald der Lautsprecher an eine Netzsteckdose angeschlossen ist.

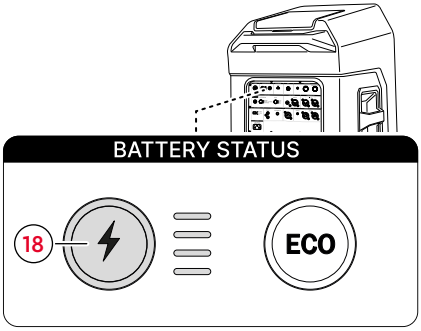

Akkustatus-LEDs

- Lautsprecher anschließen.
  → *Anschließen – S. 13*

☑ **Der Akku wird aufgeladen. Während des Ladevorgangs leuchten die Akkustatus LEDs animiert auf.**

HINWEIS

Der vollaufgeladene Akku ermöglicht bei mittlerer Lautstärke eine Betriebsdauer von ca. 15 Stunden.

Ladezustand anzeigen

Die Akkustatus LEDs können den aktuellen Ladezustand des Akkus anzeigen.

► Button ⚡ **(18)** drücken.

☑ **Der Ladezustand wird angezeigt.**

Die Anzahl der aufleuchtenden Akkustatus LEDs repräsentiert einen Richtwert des aktuellen Ladezustands.

Akkustatus LEDs	Akku %
✱ ○ ○ ○	1-10 %
▮ ○ ○ ○	11-25 %
▮ ▮ ○ ○	26-50 %
▮ ▮ ▮ ○	51-75 %
▮ ▮ ▮ ▮	76-100 %

Akku entnehmen

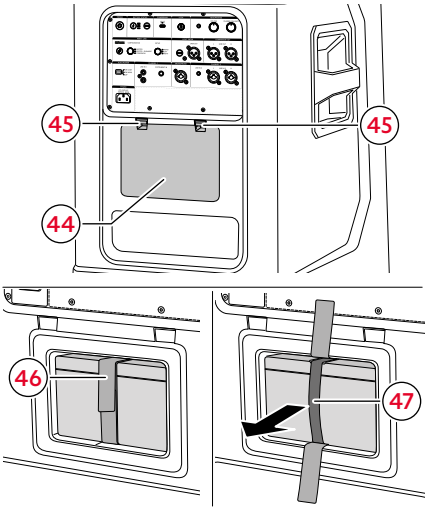

Akku entnehmen

1. Entriegelungen **(45)** an der Akkuabdeckung **(44)** nach unten drücken und Akkuabdeckung nach hinten abnehmen.
2. Klettverschluss **(46)** lösen.
3. Akku an der Schlaufe **(47)** nach hinten aus dem Lautsprecher ziehen.

☑ **Der Akku ist entnommen.**

Akku einsetzen

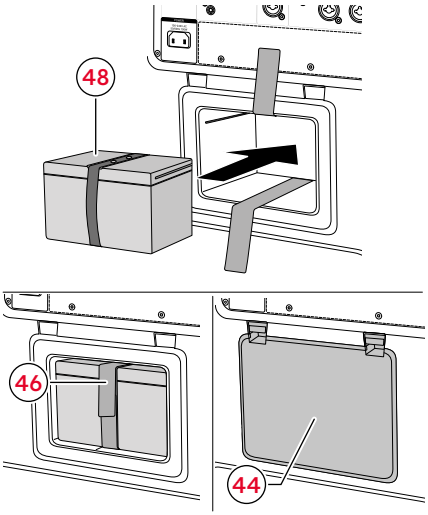

Akku einsetzen

1. Akku **(48)** links und rechts in die Führungsschiene setzen und in den Lautsprecher schieben.
   ► Der Akku muss einrasten.
2. Klettverschluss **(46)** befestigen.
3. Akkuabdeckung **(44)** in die Führung unten einsetzen und verrasten.
   ► Die Akkuabdeckung **(44)** muss spür- und hörbar einrasten.

☑ **Der Akku ist korrekt eingesetzt.**

Powerbank verwenden

Der rückseitige USB-Anschluss dient als Powerbank und kann angeschlossene Geräte (z. B. Smartphone) aufladen.

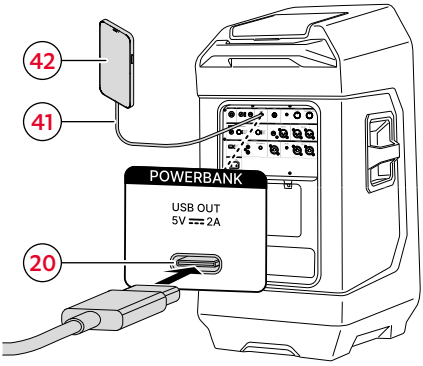

Powerbank verwenden

1. USB-C Kabel **(41)** an den USB-C Anschluss **(20)** anschließen.
2. USB-C Kabel **(41)** an ein Gerät **(42)**, z. B. Smartphone anschließen.

☑ **Das Gerät wird aufgeladen.**

HINWEIS

Die Nutzung der Powerbank-Funktion verkürzt bei Akku-Betrieb die Betriebsdauer des Lautsprechers.

Die Powerbank-Funktion steht nicht zur Verfügung, wenn der Lautsprecher im Standby-Modus ist.

Die Ladespannung beträgt 5 V bei maximal 2 Ampere.

Powerbank-Funktionen (im Netzbetrieb)

Voraussetzungen zum Laden des angeschlossenen Geräts im Netzbetrieb:

- Lautsprecher ist an einer geeigneten Netzsteckdose angeschlossen,
- Lautsprecher ist eingeschaltet.

Powerbank-Funktionen (im Akkubetrieb)

Voraussetzungen zum Laden des angeschlossenen Geräts im Akkubetrieb:

- Lautsprecher ist eingeschaltet und der Ladezustand des Akkus bei mind. 30%,
- Lautsprecher ist im Standby-Modus und der Ladezustand des Akkus bei mind. 30%.

Energieverwaltung

Informationen zum Ökodesign und Energieverbrauch

Dieser Lautsprecher wurde gemäß den Anforderungen der Ökodesign-Richtlinie (Verordnung (EU) 2023/826) entwickelt.

Um den Energieverbrauch und die Umweltbelastung zu minimieren, verfügt der Lautsprecher über intelligente Energieverwaltungsfunktionen, die das Produkt bei Nichtgebrauch automatisch in einen stromsparenden Zustand versetzen.

Die Einhaltung dieser Funktionen stellt sicher, dass das Produkt die strengen EU-Grenzwerte für die Leistungsaufnahme im Standby- und vernetzten Bereitschaftsbetrieb erfüllt.

ECO-Modus

Bei aktiviertem ECO-Modus wird der Stromverbrauch reduziert, um die Akkulaufzeit des Lautsprechers zu verlängern.

- LEDs am Bedienteil oben werden gedimmt oder erlöschen vollständig.
- Maximal erreichbare Lautstärke wird begrenzt.
- Wiedergabe tiefer Bässe wird reduziert.
- Dynamische Bass- und Höhenanhebung wird deaktiviert.

ECO-Modus aktivieren / deaktivieren

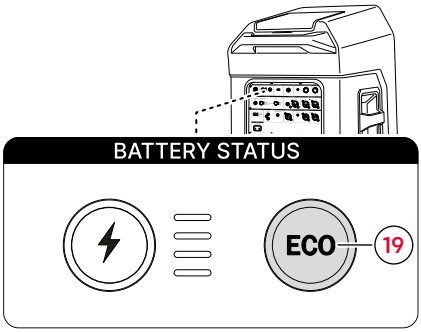

▶ Button **ECO** (19) drücken.

☑ **Der ECO-Modus ist aktiviert, die LED im Button ECO (19) leuchtet.**

▶ Button **ECO** (19) erneut drücken.

☑ **Der ECO-Modus ist deaktiviert, die LED im Button ECO (19) erlischt.**

AUTO POWER

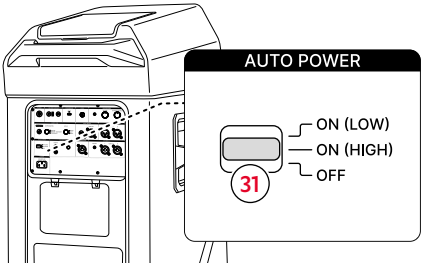

AUTO POWER

Der Lautsprecher wechselt nach 10 Minuten ohne Audiosignal in den Auto-Power-Modus oder in den Standby-Modus.

Auto-Power-Modus:

- Der Lautsprecher schaltet ab, bleibt jedoch in einem vernetzten Bereitschaftsbetrieb. Empfangene Audiosignale können den Lautsprecher wieder einschalten.
- Bluetooth® bleibt aktiviert und Geräte bleiben verbunden.

Standby-Modus:

- Der Lautsprecher schaltet ab und wechselt in den Bereitschaftszustand.
- Bluetooth® wird hierbei deaktiviert.

Leistungsaufnahme

Modus	Leistungs-aufnahme	Zeit bis zur Aktivierung
Auto-Power-Modus (Vernetzter Bereitschaftsbetrieb - Bluetooth®)	<2,00 W	10 Minuten
Standby-Modus	<0,50 W	10 Minuten
Aus-Zustand	<0,50 W	sofort

Voraussetzungen für die Modi Auto-Power / Standby

- Lautsprecher ist an einer geeigneten Netzsteckdose angeschlossen.
- Lautsprecher ist eingeschaltet.

HINWEIS

Der Auto-Power-Modus ist bei INSTRUMENT IN und MIC·LINE IN nicht verfügbar.

Auto-Power-Modus aktivieren

► Auto-Power-Schalter **(31)** auf eine der Positionen **ON** stellen.
  ► **ON (Low)**: Nur ein starkes Audiosignal schaltet den Lautsprecher ein.
  ► **ON (High)**: Ein schwaches Audiosignal schaltet den Lautsprecher ein.

☑ **Auto-Power-Modus ist aktiviert.**

Auto-Power-Modus deaktivieren

► Auto-Power-Schalter **(31)** auf Position **OFF** stellen.

☑ **Auto-Power-Modus ist deaktiviert.**

Standby-Modus aktivieren

► Auto-Power-Schalter **(31)** auf Position **OFF** stellen.

☑ **Standby-Modus ist aktiviert.**

Standby-Modus deaktivieren

► Auto-Power-Schalter **(31)** auf eine der Positionen **ON** stellen.

☑ **Standby-Modus ist deaktiviert.**

HINWEIS

Zur vollständigen Deaktivierung der Bluetooth®-Funkverbindung und zur maximalen Senkung des Stromverbrauchs den Lautsprecher in den Standby-Modus (Auto-Power-Schalter **(31)** auf OFF) versetzen oder Regler **(6/7)** auf eine kabelgebundene Eingangsquelle (z. B. LINE IN) drehen.

Systemsounds deaktivieren/ aktivieren

HINWEIS

Die Systemsounds können über eine Tastenkombination deaktiviert oder wieder aktiviert werden.

- ▶ Button-Kombination ⏻ (17) | **ECO** (19) für 4 Sekunden gedrückt halten.

  Ein Signalton ertönt und die LEDs in den Buttons ⏻ (17) | **ECO** (19)blinken.
- ☑ **Die Systemsounds sind deaktiviert.**
- ▶ Button-Kombination ⏻ (17) | **ECO** (19) erneut für 4 Sekunden gedrückt halten.

  Ein Signalton ertönt und die LEDs in den Buttons ⏻ (17) | **ECO** (19)blinken.
- ☑ **Die Systemsounds sind aktiviert.**

Bediensperre

Um eine unbeabsichtigte Bedienung zu verhindern, können die Buttons und Regler am Lautsprecher gesperrt werden.

Bediensperre aktivieren

- ▶ Button (21) für 4 Sekunden gedrückt halten.

  Es ertönt ein Signalton und die LED im Button 🔒 (21) leuchtet dauerhaft.
- ☑ **Die Bediensperre ist aktiviert.**

Bediensperre deaktivieren

- ▶ Button (21) erneut für 4 Sekunden gedrückt halten.

  Es ertönt ein Signalton und die LED im Button 🔒 (21) erlischt.
- ☑ **Die Bediensperre ist deaktiviert.**

Reinigung und Pflege

ACHTUNG

Sachschäden durch unsachgemäßes Reinigen!

Das Verwenden von nicht geeigneten Reinigungsmitteln kann zu Verfärbungen und Zerstörungen der Oberfläche führen.

- ▶ Keine Feuchtigkeit ins Innere gelangen lassen.
- ▶ Lautsprecher nur mit einem trockenen und weichen Tuch reinigen.

1. Staub und leichte Verschmutzungen mit einem trockenen Ledertuch entfernen.
2. Hartnäckige Flecken mit mildem Seifenwasser leicht angefeuchtetem Tuch entfernen.
3. Feuchte Flächen anschließend mit einem trockenen und weichen Tuch ohne Druck trocken reiben.

☑ **Der Lautsprecher ist gereinigt.**

Lagerung

Lagern des Lautsprechers über einen längeren Zeitraum ohne Netzanschluss (z. B. im Winter):

1. Akku vollständig aufladen
   → *Akku laden – S. 28*.
2. Akku entnehmen und kühl und trocken bei +10 bis +20 °C lagern
   → *Akku entnehmen – S. 29*.
   - ▶ Akku vor Luftfeuchtigkeit und direkter Sonneneinstrahlung schützen.
3. Lautsprecher trocken und bei einer Lagertemperatur von +10 bis +30 °C lagern.
   - ▶ Lautsprecher vor Luftfeuchtigkeit und direkter Sonneneinstrahlung schützen.

HINWEIS

Akku bei längerer Lagerung ohne Benutzung mindestens 1× pro Monat vollständig aufladen.

Fehlerbehebung

▶ Folgende Hinweise befolgen, um mögliche Störungen zu beheben:

Störung	Mögliche Ursache	Behebung
Lautsprecher startet nicht.	Akku ist leer.	▶ Lautsprecher anschließen und den Akku aufladen. *→ Akku laden – S. 28*
	Power-Button zu kurz gedrückt.	▶ Power-Button drücken und für 1,5 Sekunden gedrückt halten, bis eine LED-Animation läuft und eine Tonfolge ertönt. *→ Ein- und Ausschalten – S. 13*
Kein Ton.	Lautstärke ist zu niedrig.	▶ Lautstärke erhöhen. *→ Lautstärke einstellen – S. 15*
	Lautstärke an Audioquelle ist zu niedrig.	▶ Lautstärke an der Audioquelle (z. B. Smartphone) erhöhen.
	Crossfader auf falscher Position.	▶ Crossfaderposition prüfen. *→ Überblenden – S. 15*
	Quellenschalter SOURCE 1/SOURCE 2 auf falscher Position.	▶ Quellenschalterposition prüfen. *→ Bedien- und Anzeigeelemente – S. 8*
	Lautsprecher ist nicht mit der Audioquelle verbunden.	▶ Lautsprecher mit der Audioquelle verbinden.
	Lautsprecher ist nicht als Ausgabegerät an der Audioquelle eingestellt.	▶ Lautsprecher in den Einstellungen der Audioquelle als Ausgabegerät einstellen. ▶ Herstellerdokumentation der Audioquelle beachten.
	Bluetooth®-Verbindung ist durch ein anderes Funksystem gestört.	▶ Lautsprecher an einem anderen Ort aufstellen. *→ Tragen und Aufstellen – S. 12*
Wiedergabe der Audioquelle ist zu leise.	Lautstärke-Limiter an Audioquelle ist aktiv (nur Android-Systeme).	▶ Limiter deaktivieren. ▶ Herstellerdokumentation der Audioquelle beachten.
Lautsprecher reagiert nicht.	System hat einen Fehler.	▶ *→ Auf Werkseinstellung zurücksetzen – S. 37*

Auf Werkseinstellung zurücksetzen

HINWEIS

Alle Benutzereinstellungen und Daten werden gelöscht und auf den Werkszustand zurückgesetzt.

- ▶ Button-Kombination ⏻ (17) | ⚡ (18) für 4 Sekunden gedrückt halten.

☑ **Der Lautsprecher ist auf die Werkseinstellungen zurückgesetzt. Alle persönlichen Einstellungen wurden gelöscht.**

Technische Daten

Allgemeine technische Daten	
Abmessungen (B x H x T)	527 mm x 978 mm x 576 mm
Gewicht	43,8 kg
Netzspannung	220-240 V AC / 50/60 Hz
Akku	LiFePO4 25,6 V, 3900 mAh
USB-Anschluss	5 V, max. 2 A
Betriebs-Temperatur	0 °C bis +45 °C
Lager-Temperatur ohne Akku	-20 °C bis +65 °C
Lager-Temperatur mit Akku	0 °C bis +35 °C
Schutzart (Lautsprecher)	IPX1 Schutz gegen senkrecht fallendes Tropfwasser
Schutzart (Bedienteil oben)	IPX2 Schutz gegen senkrecht und bis zu 15° geneigt fallendes Tropfwasser

Funknetz	Frequenzbänder	Sendeleistung
Bluetooth®	2400–2483,5 MHz	<13 dBm/20 mW

Leistungsaufnahme

Modus	Leistungs-aufnahme	Zeit bis zur Aktivierung
Auto-Power-Modus (Vernetzter Bereitschaftsbetrieb - Bluetooth®)	<2,00 W	10 Minuten
Standby-Modus	<0,50 W	10 Minuten
Aus-Zustand	<0,50 W	sofort

CE

Hiermit erklärt die Lautsprecher Teufel GmbH, dass der Funkanlagentyp ROCKSTER® 2 der Richtlinie 2014/53/EU entspricht.
Der vollständige Text der EU-Konformitätserklärung ist unter der folgenden Internetadresse verfügbar:

teufel.de/konformitaetserklaerungen
teufelaudio.com/declaration-of-conformity

Teufel

Bei Fragen, Anregungen oder Kritik
wenden Sie sich bitte an unseren Service:

Lautsprecher Teufel GmbH
BIKINI Berlin
Budapester Straße 44
10787 Berlin (Germany)

teufelaudio.com
teufel.de
teufel.ch
teufelaudio.at
teufelaudio.nl
teufelaudio.be
teufelaudio.fr
teufelaudio.pl
teufelaudio.it
teufelaudio.es

Telefon:

Deutschland: +49 (0)30 217 84 217
Österreich: +43 12 05 22 3
Schweiz: +41 43 50 84 08 3
International: 00800 200 300 40 (toll- free)

Online-Support:
teufelaudio.com/support
teufel.de/support

Kontakt:
teufelaudio.com/contact
teufel.de/kontakt

Alle Angaben ohne Gewähr.
Technische Änderungen, Tippfehler und
Irrtum vorbehalten.

Teufel ROCKSTER® 2 UM DE V1.1 PD